# TAV. 246 GRUPPO FRESA BL 110 BENASSI®

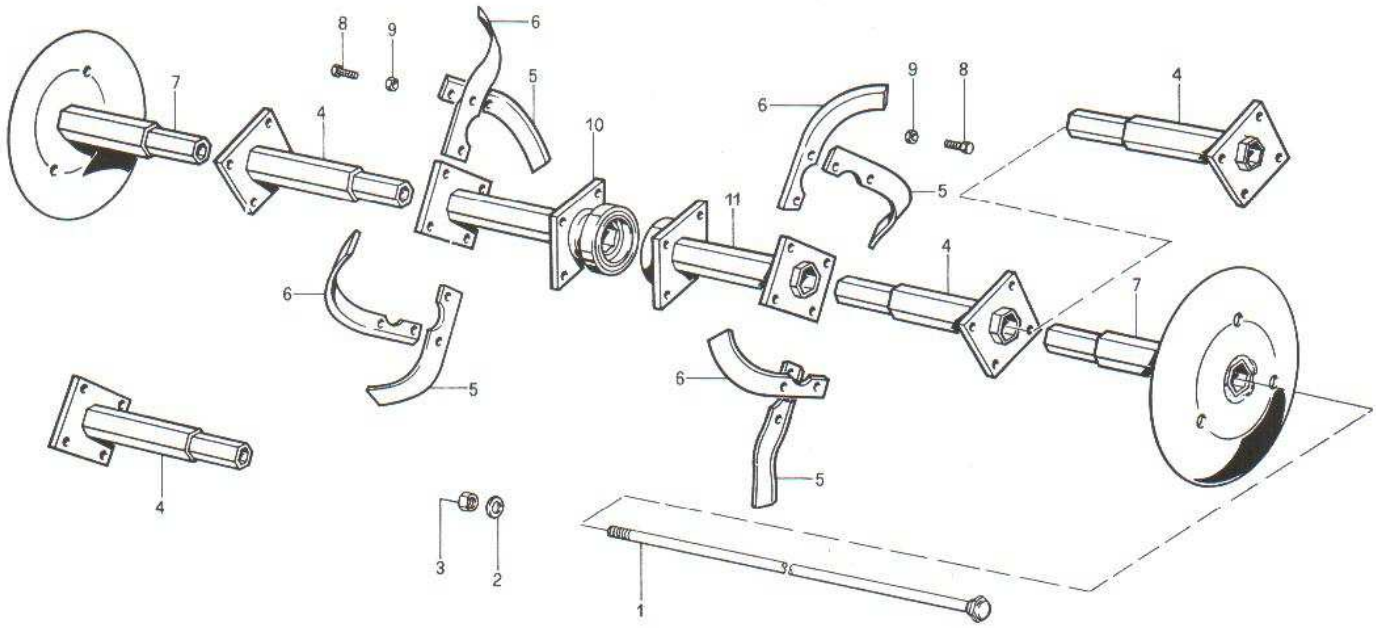


| POS. | CODICE | DESCRIZIONE | Q.TA' |
|---|---|---|---|
| 1 | 0224600010 | Perno Fresa cm.90 | 1 |
| 1 | 0224600010 | Perno Fresa cm. 120 | 1 |
| 1 | 93561400 | Perno Fresa cm. 65 | 1 |
| 2 | 0222700020 | Rondella per tirante | 1 |
| 3 | 0202300070 | Dado M14x1,5 h 14 | 1 |
| 4 | 0224600040 | Mozzo Porta lama 2°e3° pos | 2-4 |
| 5 | 0223900070 | Lama Elicoidale Dx | |
| 6 | 0223900060 | Lama Elicoidale Sx | |
| 7 | 0222700220 | Disco Laterale Fresa | 2 |
| 8 | 0202300180 | Vite TE M10x32 | 2 |
| 9 | 0207810550 | Dado M10 Alto | 2 |
| 10 | 0224600100 | Mozzo Porta Lame int.Dx | 1 |
| 11 | 0224600110 | Mozzo Porta Lame int.Sx | 1 |
| | | | |
| | | | |
| | | | |
| | | | |

| POS. | CODICE | DESCRIZIONE | Q.TA' |
|---|---|---|---|
| | | | |
| | | | |
| | | | |
| | | | |
| | | | |
| | | | |
| | | | |
| | | | |
| | | | |
| | | | |
| | | | |
| | | | |
| | | | |
| | | | |
| | | | |
| | | | |
| | | | |