TAV. N.273 BARRE speciali F 170 cm.72/82

BENASSI® SpA

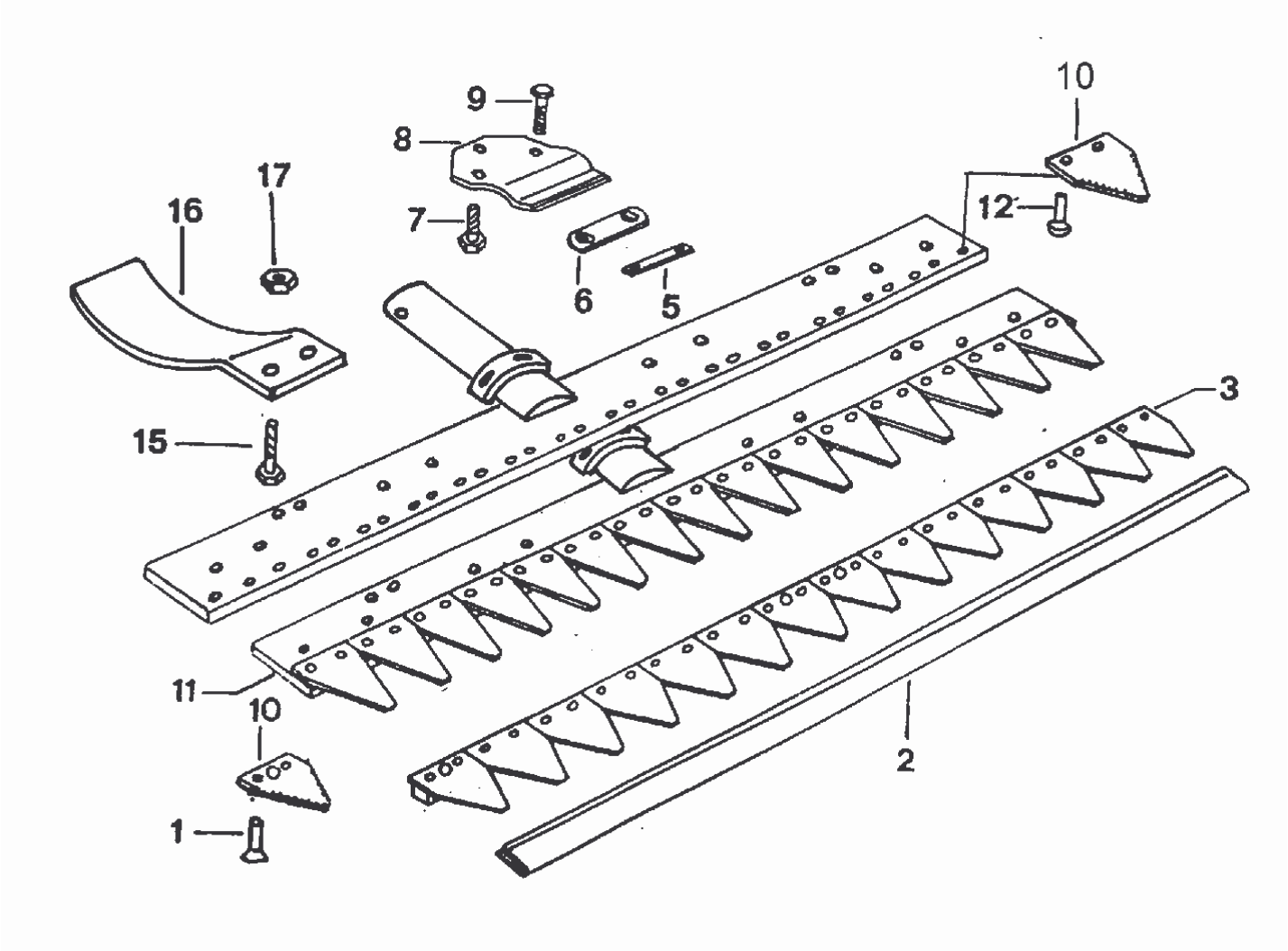

POS.	CODICE	DESCRIZIONE	Q.TA'
1	0226800080	Ribattino	
2	0227300020	Fodero a molla cm.72	
2	0227300021	Fodero a molla cm.82	
3	0227300030	Lama cm.72	
3	0226800030	Lama cm.82	
5	0226800150	Distanziale	
6	0226800160	Piatto guidalama	
7	0202200170	Vite TE M10X16	
8	0226800180	Premilama	
9	0200200180	Vite TE M8X25	
10	0226800100	Sezione lama	
11	0227300110	Supporto lama cm.72	

POS.	CODICE	DESCRIZIONE	Q.TA'
11	0227300111	Supporto lama cm.82	
12	0226800120	Ribattino	
15	0228900130	Vite TE M8X22	
16	0227300160	Suola a 2 pos.	
17	0200600580	Dado autobl. M8	