TAV. N.317 GRUPPO PARAURTI E RUOTINO FT 7500 BENASSI®

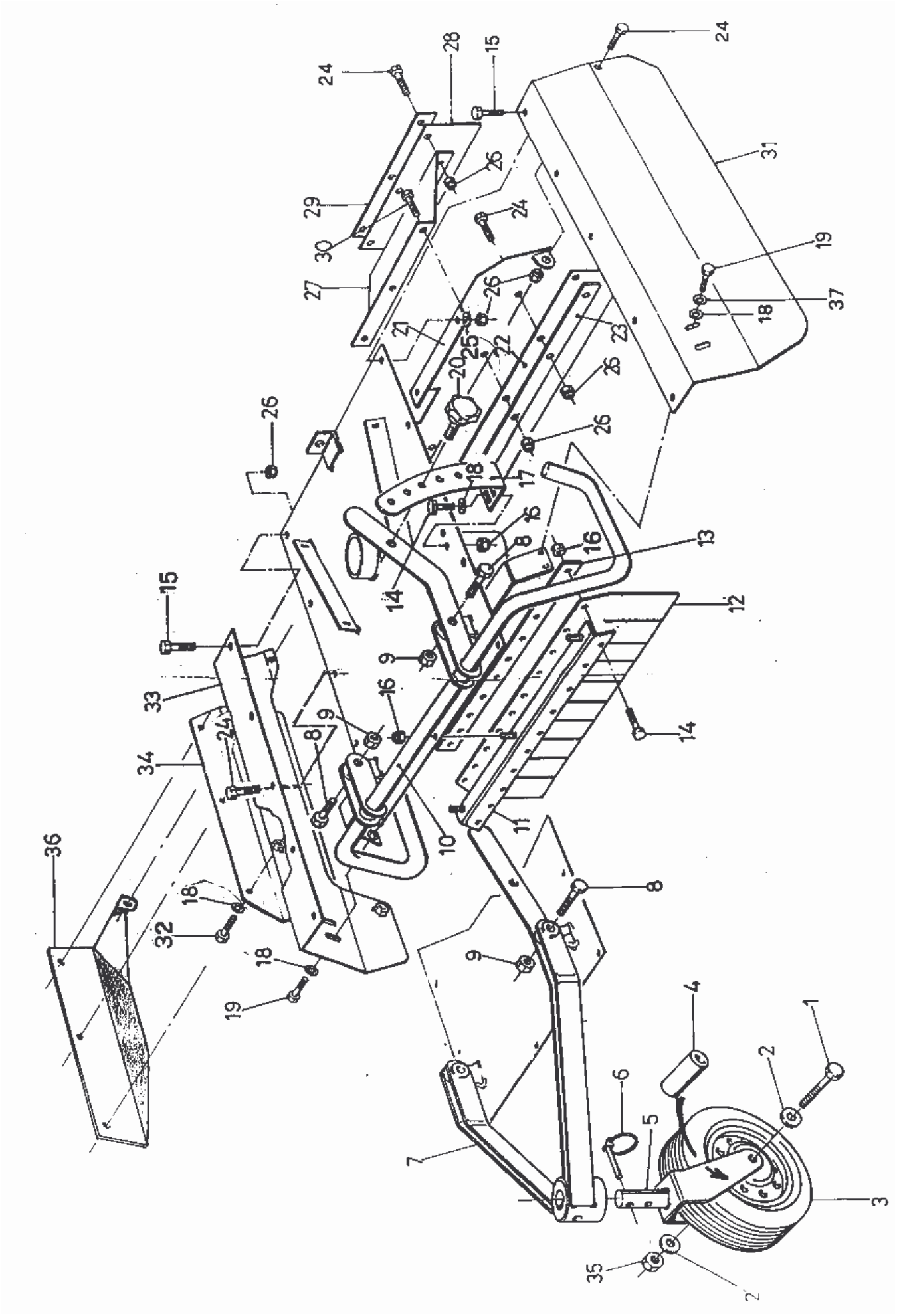

TAV. N.317 GRUPPO PARAURTI E RUOTINO

BENASSI®

POS.	CODICE	DESCRIZIONE	Q.TA'
1	0231700010	Vite TE M10X100	1
2	0201100340	Rondella bis. d.10	2
3	0231700030	Ruotino	1
4	0231700040	Boccola	1
5	0231700050	Supporto girevole	1
6	0231700060	Spina a scatto	1
7	0231700070	Supporto ruotino	1
8	0202300180	Vite TE M10X30	2
9	0201100520	Dado autobl.	2
10	0227400930	Paraurti	1
11	0228100870	Supporto a strisce	1
12	0228100850	Protezione	1
13	0228100840	Piastra fiss.gomma	1
14	0200200180	Vite TE M8X25	12
15	0223100500	Vite TE M 6X18	2
16	0200200090	Dado autobl. M8	16
17	0227500980	Staffa di regolazione	1
18	0200100070	Rondella bis. d.8	11
19	0200100160	Vite TE M8X20	4
20	0227501010	Pomello	1
21	0228100780	Bandella post.lama	1
22	0227400890	Bandella in gomma	1
23	0227400880	Piastrina fiss.gomma	1
24	0201400570	Vite TE M6X16	13
25	0200100720	Rondella bis.6	4
26	0201000110	Dado autobl.	19
27	0231700270	Protezione posteriore	1
28	0231700280	Protezione in gomma	1
29	0231700290	Piastrina	1
30	0202600220	Vite TE M6X20	3
31	0231700310	Cofano prot.lat. sx	1
32	0200100380	Vite TE M8X16	5
33	0231700330	Cofano prot.lat. dx	1
34	0231700340	Coperchio cofano	1
35	0203210230	Dado autobl. M10	1
36	97604300	Protezione scarico lat.	1
37	0200300160	Rondella grower d.8	4

POS.	CODICE	DESCRIZIONE	Q.TA'