# TAV.317/1 GRUPPO PARAURTI E RUOTINO

BENASSI®

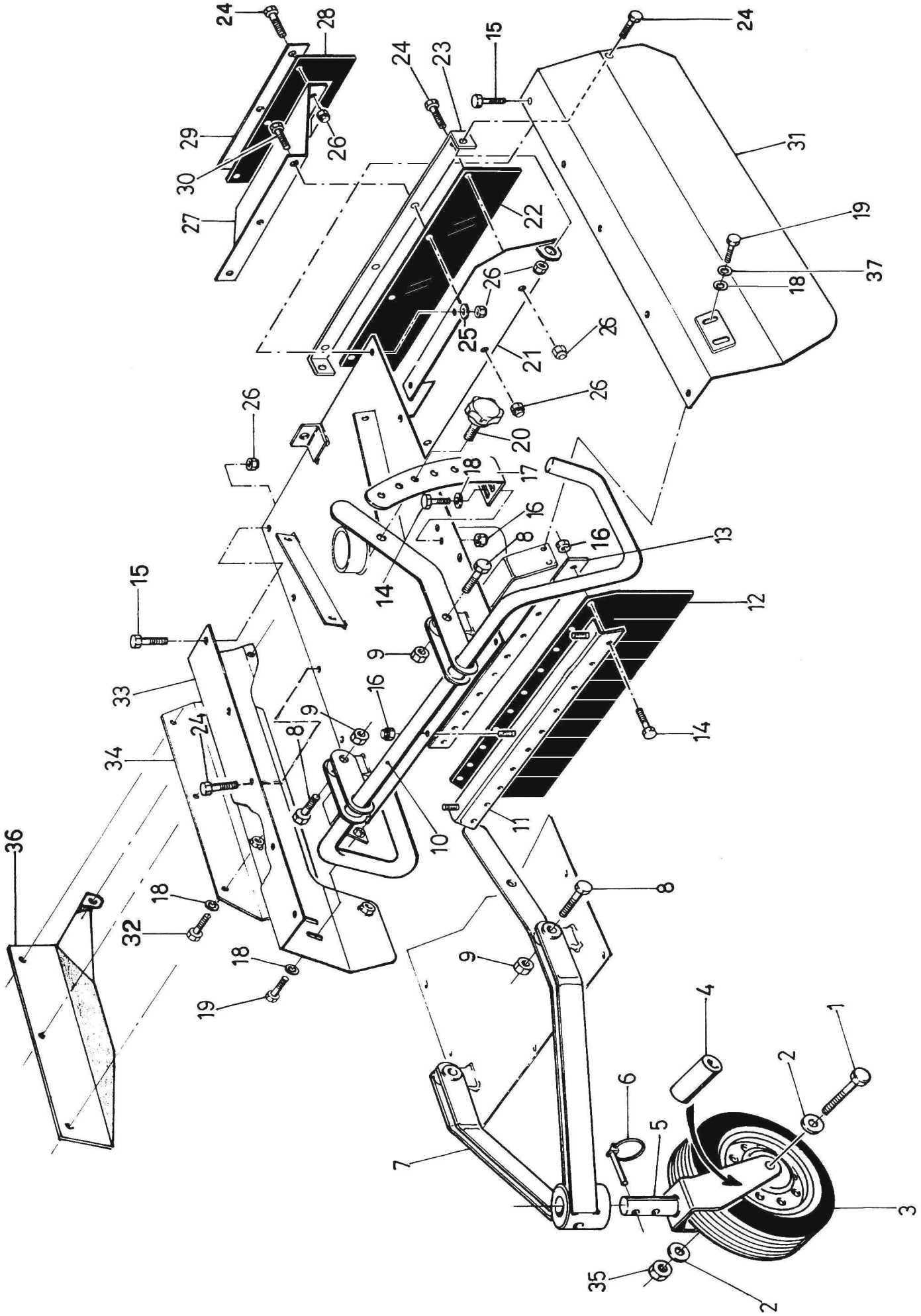

# TAV.317/1 GRUPPO PARAURTI E RUOTINO

BENASSI®

| POS. | CODICE | DESCRIZIONE | Q.TA' |
|---|---|---|---|
| 1 | 0231700010 | Vite TE M10X100 | 1 |
| 2 | 0201100340 | Rondella bis. d.10 | 2 |
| 3 | 0231700030 | Ruotino | 1 |
| 4 | 0231700040 | Boccola | 1 |
| 5 | 0231700050 | Supporto girevole | 1 |
| 6 | 0231700060 | Spina a scatto | 1 |
| 7 | 0231700070 | Supporto ruotino | 1 |
| 8 | 0202300180 | Vite TE M10X30 | 2 |
| 9 | 0201100520 | Dado autobl. | 2 |
| 10 | 0227400930 | Paraurti | 1 |
| 11 | 0228100870 | Supporto a strisce | 1 |
| 12 | 0228100850 | Protezione | 1 |
| 13 | 0228100840 | Piastra fiss.gomma | 1 |
| 14 | 0200200180 | Vite TE M8X25 | 12 |
| 15 | 0223100500 | Vite TE M 6X18 | 2 |
| 16 | 0200200090 | Dado autobl. M8 | 16 |
| 17 | 0227500980 | Staffa di regolazione | 1 |
| 18 | 0200100070 | Rondella bis. d.8 | 11 |
| 19 | 0200100160 | Vite TE M8X20 | 4 |
| 20 | 0227501010 | Pomello | 1 |
| 21 | 0228100780 | Bandella post.lama | 1 |
| 22 | 0227400890 | Bandella in gomma | 1 |
| 23 | 0231710230 | Piastrina fiss.gomma | 1 |
| 24 | 0201400570 | Vite TE M6X16 | 13 |
| 25 | 0200100720 | Rondella bis.6 | 4 |
| 26 | 0201000110 | Dado autobl. | 19 |
| 27 | 0231700270 | Protezione posteriore | 1 |
| 28 | 0231700280 | Protezione in gomma | 1 |
| 29 | 0231700290 | Piastrina | 1 |
| 30 | 0202600220 | Vite TE M6X20 | 3 |
| 31 | 0231700310 | Cofano prot.lat. sx | 1 |
| 32 | 0200100380 | Vite TE M8X16 | 5 |
| 33 | 0231700330 | Cofano prot.lat. dx | 1 |
| 34 | 0231700340 | Coperchio cofano | 1 |
| 35 | 0203210230 | Dado autobl. M10 | 1 |
| 36 | 97604300 | Protezione scarico lat. | 1 |
| 37 | 0200300160 | Rondella grower d.8 | 4 |

| POS. | CODICE | DESCRIZIONE | Q.TA' |
|---|---|---|---|