TAV.380 GRUPPO STEGOLA TELAIO FT 533

BENASSI®

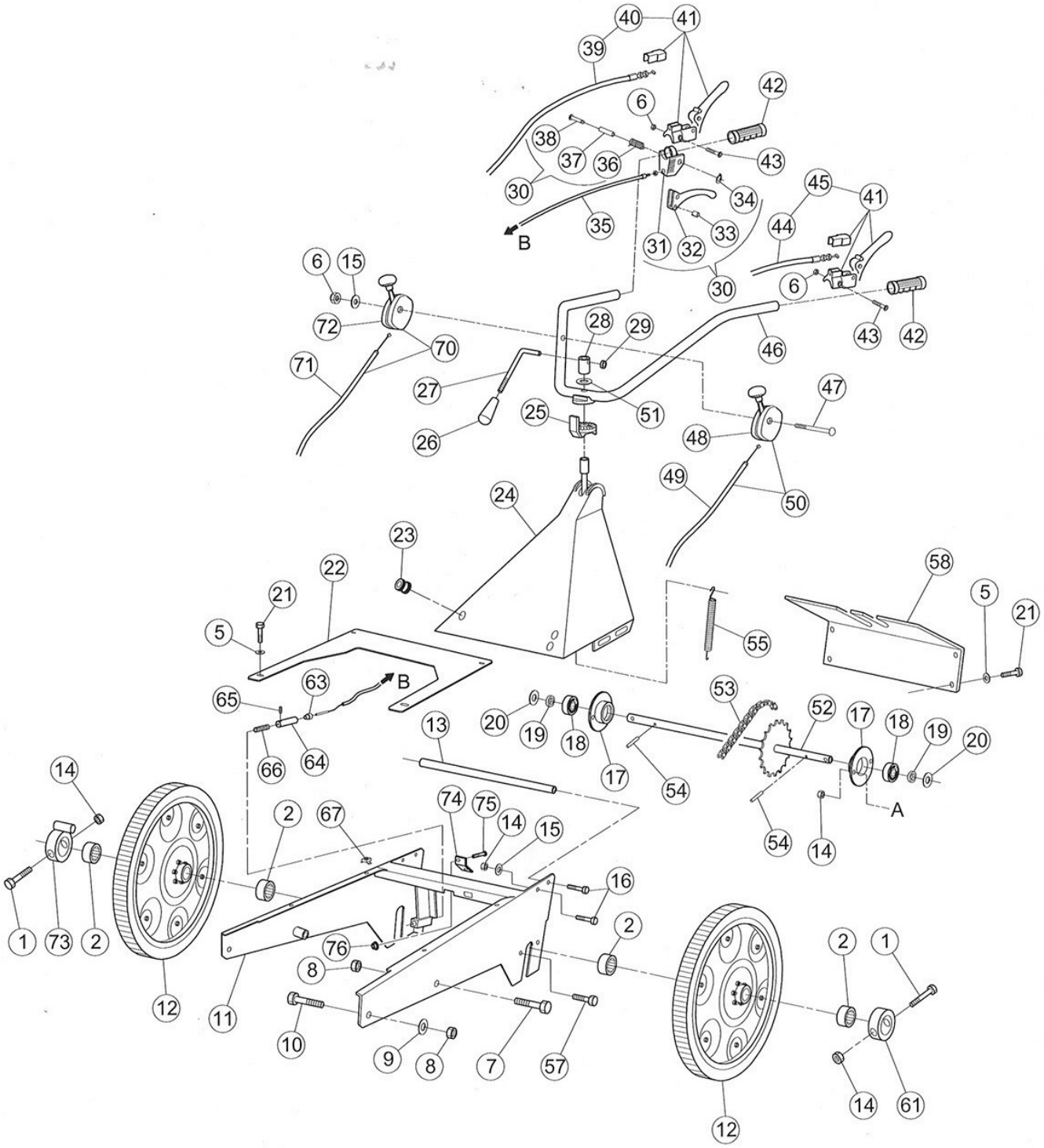

TAV.380 GRUPPO STEGOLA TELAIO FT 533

BENASSI®

POS.	CODICE	DESCRIZIONE	Q.TA'
1	0200400120	Vite TE M8X50	2
2	0237400020	Ruota libera	4
5	0200100720	Rondella bis.d.6	10
6	0201000110	Dado autobl. M6	15
7	0226210760	Vite TE M10X60	2
8	0201100520	Dado M10	4
9	0201100340	Rondella D.10	2
10	0200600120	Vite TE M10X25	2
11	0238000110	Telaio	1
12	0237400120	Ruota	2
13	0237400130	Distanziale	1
14	0200200090	Dado M8	8
15	0200100070	Rondella	3
16	0200100160	Vite TE M8X20	4
17	0237400170	Supporto cuscinetto	2
18	0200600390	Cuscinetto	2
19	0237400190	Distanziale ruote	2
20	0206600630	Spessore	2
21	0201400570	Vite TE M6X16	4
22	0237400220	Coperchio superiore	1
23	0227100740	Gommino passacavo	3
24	0237400240	Supporto stegola	1
25	0200300030	Settore	1
26	0202400100	Pomello	1
27	0237400270	Leva	1
28	0237400280	Boccola	1
29	0229500320	Anello	1
30	0228800320	Leva non staz.	1
31	0228800370	Supporto leva	1
32	0228800380	Leva	1
33	0228800390	Gancio	1
34	0228800360	Seeger	1
35	0237400350	Filo reg.altezza lama	1
36	0228800340	Molla	1
37	0228800690	Spessore	1
38	0228800330	Perno	1
39	0238000390	Filo innesto avanzamento	1
40	0238000400	Leva c/filo avanzamento	1
41	0228800421	Leva rossa	2
42	0228800310	Manopola chiusa	2

POS.	CODICE	DESCRIZIONE	Q.TA'
43	0222200140	Vite fiss.leva	2
44	0237400440	Filo stop motore	1
45	0237400450	Filo stop c/leva	1
46	0237400460	Stegola	1
47	0238000470	Vite TTQST M6x100	1
48	0237400480	Manettino acc.	1
49	0237400490	Filo acc.B&S	1
49	0237400491	Filo acc.HONDA	1
50	0237400500	Filo acc. cpl B&S	1
50	0237400501	Filo acc. cpl HONDA	1
51	0200300040	Rondella fiss.stegola	1
52	0238000520	Albero trasm.c/corona	1
53	0237400530	Catena	1
54	0219800070	Spina elastica	2
55	0237400550	Molla	1
56	0237400560	Dado M6	12
57	0201400570	Vite M8X16	4
58	0237400580	Protezione	1
61	0237400610	Anello fiss.ruote	1
63	0222400450	Bussola	1
64	0237400640	Barilotto	1
65	0237400650	Vite	1
66	0202960960	Molla	1
67	0237400670	Dado in gabbia	8
70	0238000700	Manettino c/filo cambio	1
71	0238000710	Filo cambio 3 velocita'	1
72	0238000720	Manettino cambio c/pom.	1
73	0238000730	Anello c/trascinatore	1
74	0238000680	Piastrina piegata	1
75	0200700400	Vite TCEI M6x16	1
76	0225500130	Dado flangiato M6	1