TAV. 379 GRUPPO TRASMISSIONE – LAMA FT 533 BENASSI®

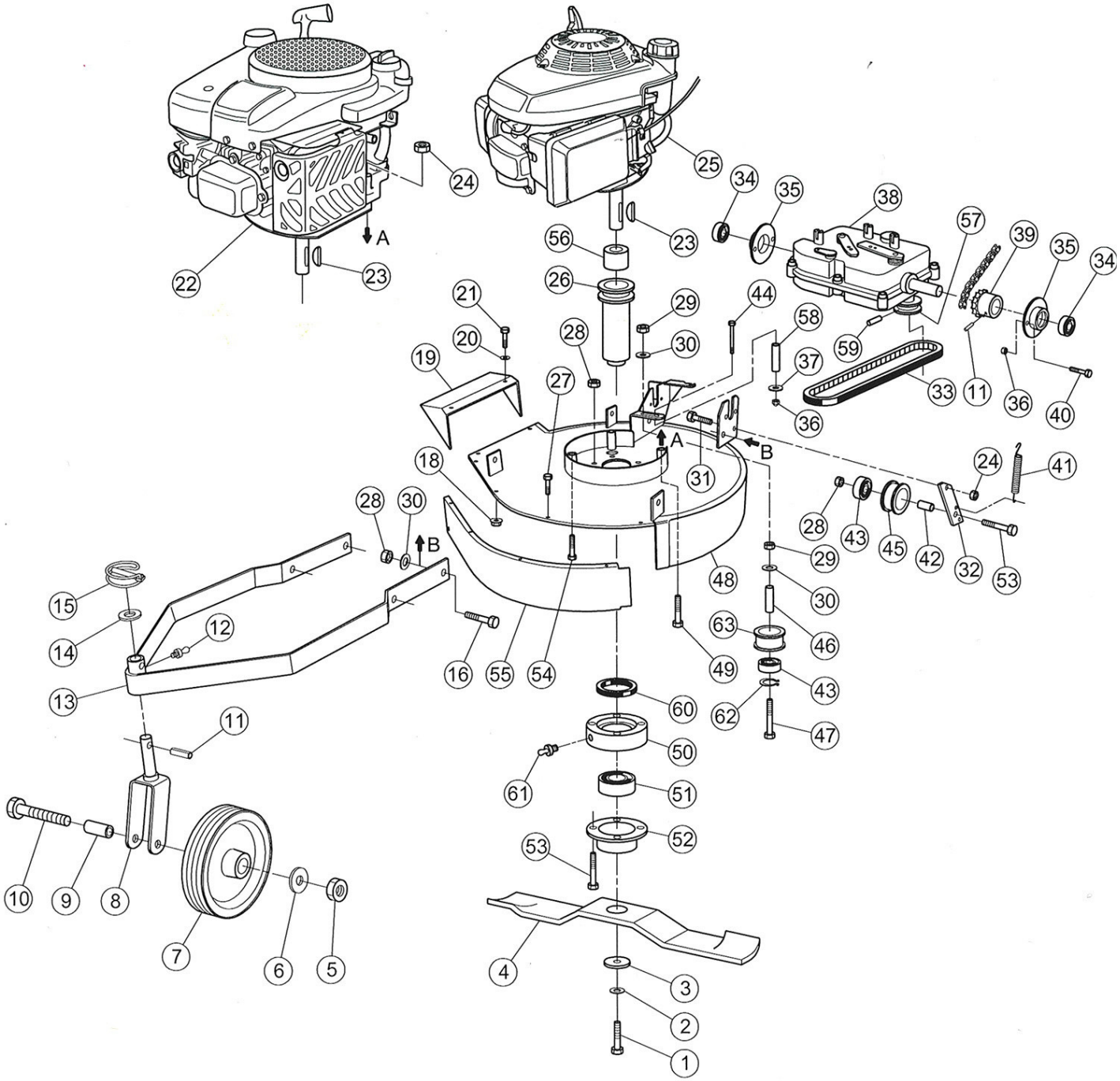

TAV. 379 GRUPPO TRASMISSIONE – LAMA FT 533 BENASSI®

POS.	CODICE	DESCRIZIONE	Q.TA'
1	0237300010	Vite fiss.lama	1
2	0237300020	Rondella	1
3	0237300030	Rondella fiss.lama	1
4	0237300040	Lama cm.53	1
5	0220900520	Dado M 12	1
6	0200600710	Rondella bis. D.12	1
7	0237300070	Ruotino	1
8	0237300080	Supporto ruotino	1
9	0220000010	Boccola per ruotino	1
10	0220000320	Vite M12X90	1
11	0201700920	Spina elastica	2
12	0206900220	Ingrassatore	1
13	0237300130	Supporto	1
14	0209200970	Rondella bis. D.16	1
15	0233600230	Spina di fissaggio	1
16	0200600120	Vite TE M10X25	2
18	0222700120	Dado c/rondella	4
19	0237300190	Deflettore chiuso	1
20	0200100070	Rondella bis. D.8	4
21	0200100380	Vite TE M8X16	4
22	36100770	Motore B&S INTEK	1
23	0201400890	Chiavetta	1
24	0200200090	Dado autobl.	4
25	36100550	Motore Honda GCV160	1
26	0237300260	Mozzo supporto lama	1
27	0200900350	Vite TE M6x12	4
28	0201100520	Dado autobl.M10	7
29	0207810550	Dado M 10	2
30	0201100340	Rondella bis. D.10	4
31	0200100160	Vite TE M8X20	1
32	0237300320	Supporto tend.	1
33	0237900330	Cinghia	1
34	0227500580	Cuscinetto	2
35	0237300350	Supporto cuscinetto	2
36	0201000110	Dado autobl.	5
37	0200100720	Rondella bis. D.6	5
38	0237900380	Trasmissione	1
39	0237300390	Pignone catena	1
40	0201400570	Vite TE M1X16	4
41	0237300410	Molla per galoppino	1
42	0227101130	Distanziale	1
43	0219800260	Cuscinetto	2
44	0220600480	Vite TCEI M6x70	2
45	0219800270	Puleggia tendicinghia	1
46	0237300460	Distanziale	1

POS.	CODICE	DESCRIZIONE	Q.TA'
47	0223700170	Vite TE M10X70	1
48	0237900480	Piatto rotofalce	1
49	0224100530	Vite TE M8X100	1
50	0237300500	Distanziale	1
51	0237300510	Cuscinetto	1
52	0237300520	Supporto cuscinetto	1
53	0207900100	Vite TE M10X45	5
54	0200200030	Vite TE M8X80	2/3
55	0237300550	Protezione piatto	1
56	0237300560	Distanziale	1
57	0237900570	Puleggia trasmissione	1
58	0237900580	Distanziale	1
59	0226200960	Spina elastica	1
60	0234600020	A.T. 40X62X8 RP	1
61	0206900220	Ingrassatore	1
62	0223100200	Seeger I-35	1
63	0222700330	Puleggia	1