TAV. 433 GRUPPO TRASMISSIONE E LAMA FT 530 E

BENASSI®

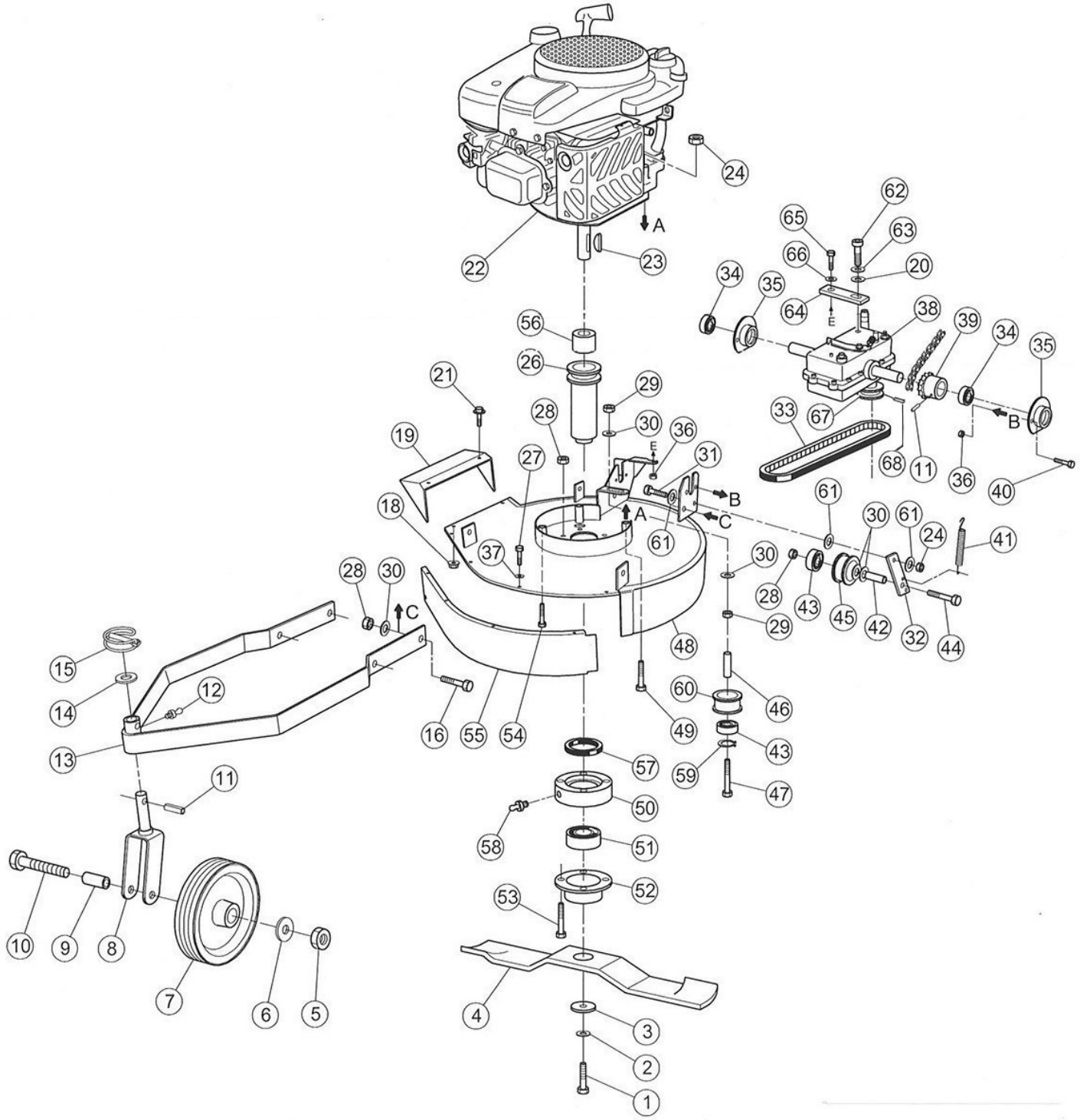

TAV. 433 GRUPPO TRASMISSIONE E LAMA FT 530 E

BENASSI®

POS	CODICE	DESCRIZIONE	Q.TÀ
1	0237300010	Vite TCEI 3/8-24x3” mm.75	1
2	0237300020	Rondella grower WH3/8”	1
3	0237300030	Rondella fissaggio lama	1
4	0237300040	Lama cm. 53,3	1
5	0220000360	Dado autobloccante M12 alto	1
6	0200600710	Rondella bisellata Ø12	1
7	0243300070	Ruota gommata	1
8	0237300080	Supporto ruotino pivoettante	1
9	0220000010	Boccola per ruotino	1
10	0220000320	Vite M12x90	1
11	0201700920	Spina elastica Ø5x22	2
12	0206900220	Ingrassatore a sfera diritto M6	1
13	0237300130	Supporto ruotino fisso	1
14	0209200970	Rondella bisellata Ø16	1
15	0237300150	Spina di fissaggio Ø8x42	1
16	0200600120	Vite TE M10x25	2
18	0222700120	Dado c/rondella M8	4
19	0237300190	Deflettore laterale chiuso	1
20	0200100070	Rondella bisellata Ø8	1
21	0220200420	Vite TE flangiata M8x16	4
22	36100980	Motore B&S SERIE 650	1
23	0201400890	Chiavetta a disco 4x6,5xØ16 albero Ø22,2	1
24	0200200090	Dado autobloccante M8	4
26	0237300260	Mozzo supp. lama x albero mot. Ø22,2	1
27	0200900350	Vite TE M6x12	4
28	0201100520	Dado autobloccante M10 h10	7
29	0207810550	Dado M10 alto	2
30	0201100340	Rondella bisellata Ø10	6
31	0200200180	Vite TE M8x25	1
32	0237300320	Supporto tendicinghia	1
33	0243300330	Cinghia SPZ 762	1
34	0227500580	Cuscinetto 6201-2RS	2
35	0227100250	Supporto cuscinetto 6201-2RS	2
36	0201000110	Dado autobloccante M6 h6	5
37	0200100720	Rondella bisellata Ø6	4
38	0243300380	Trasmissione monomarcia	1
39	0237300390	Pignone per catena	1
40	0201400570	Vite TE M6x16	4
41	0237300410	Molla x galoppino tendicatena	1
42	0237300420	Distanziale L=27mm.	1
43	0219800260	Cuscinetto 6300/2RS	2
44	0228100160	Vite TE M10x55	1
45	0219800270	Puleggia tendicinghia in plastica Ø43	2
46	0237300460	Distanziale L=32mm.	1
47	0223700170	Vite TE M10x70	1
48	0237300480	Piatto rasaerba	1
49	0224100530	Vite TE M8x100 (B&S)	1
50	0237300500	Distanziale supporto lama	1
51	0237300510	Cuscinetto 6008-2RS	1
52	0237300520	Supporto cuscinetto 6008-2RS	1
53	0207900100	Vite TE M10x45	4
54	0200700060	Vite TE M8x85	2
55	0237300550	Protezione anteriore piatto	1
56	0237300560	Distanziale per mozzo	1
57	0234600020	Anello di tenuta 40x62x8	1
58	0206900220	Ingrassatore a sfera diritto M6	1
59	0223100200	Seeger I-35	1
60	0227100330	Puleggia tendicinghia in ferro	1
61	0200300170	Rondella comune Ø8x24	3
62	0207800030	Vite TCEI M8x20	1
63	0200300160	Rondella grower Ø8	1
64	0243300640	Piastrina supporto trasmissione	1

POS	CODICE	DESCRIZIONE	Q.TÀ
65	0202600220	Vite TE M6x20	1
66	0200600490	Rondella comune Ø6x18	1
67	0243300670	Puleggia Ø90	1
68	0243300680	Spina Ø5x65	1