TAV.430 GRUPPO STEGOLA E TELAIO FT 530 E

BENASSI®

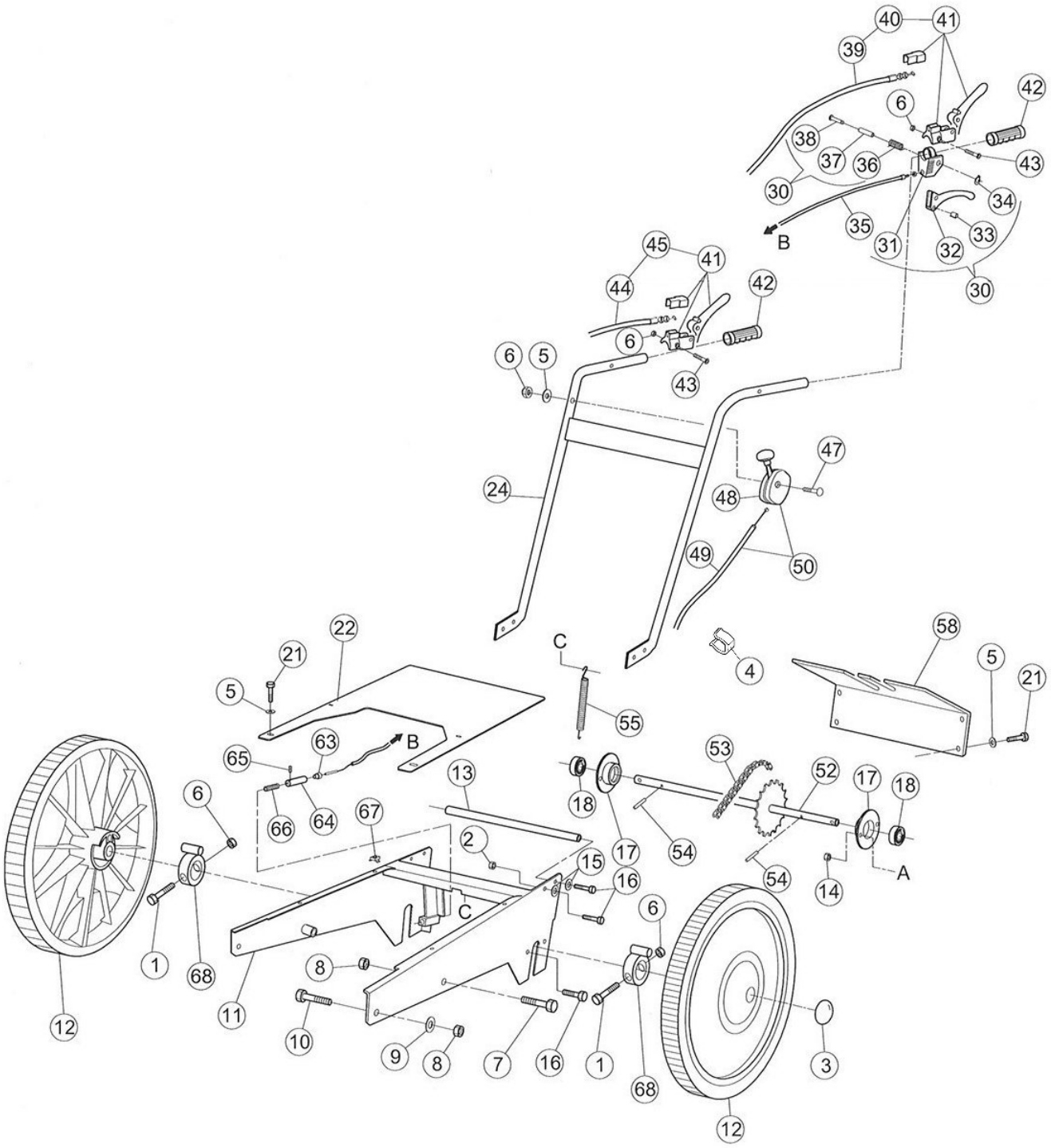

TAV.430 GRUPPO STEGOLA E TELAIO FT 530 E

BENASSI®

POS	CODICE	DESCRIZIONE	Q.TA'
1	0228100280	Vite TCEI M6x45	2
2	0239000150	Dado autobl. flang. M8	4
3	0243000030	Bloccaggio ruote cap	2
4	0226910330	Fascietta 4,8x188mm	4
5	0200100720	Rondella bis Ø6	8
6	0201000110	Dado autobloccante .M6 - h6 (n°2 forniti con leva)	4
7	0226210760	Vite TE M10x60	2
8	0201100520	Dado autobloccante .M10 - h10	4
9	0201100340	Rondella bis Ø10	2
10	0200600120	Vite TE M10x25	2
11	0237400110	TELAIO	1
12	0243000120	Ruota in plastica	2
13	0237400130	Distanziale	1
14	0200200090	Dado autobloccante M8 h8	4
15	0200100070	Rondella bis Ø8	4
16	0200100160	Vite TE M8x20	8
17	0237400170	Supporto cuscinetto	2
18	0200600390	Cuscinetto 6205/2RS 25x52x15	2
21	0201400570	Vite TE M6x16	8
22	0243000220	Coperchio superiore	1
24	0243000240	Stegola	1
30	0228800320	Leva non stazionata	1
31	0228800370	Supporto leva	1
32	0228800380	Leva	1
33	0228800390	Gancio	1
34	0228800360	Seeger	1
35	0237400350	Filo registro	1
36	0228800340	Molla	1
37	0228800690	Spessore	1
38	0228800330	Perno	1
39	0243000390	Filo innesto	1
40	0243000400	Filo innesto c/leva	1
41	0228800421	Leva rossa	2
42	0226600200	Manopola chiusa	2
43	0222200140	Vite TCEI M6x40	2
44	0237400440	Filo stop motore	1
45	0237400450	Filo stop motore c/leva	1
47	0237400470	Vite TTQST M6x65	1
48	0237400480	Manettino acceleratore	1
49	0237400490	Filo acceleratore B&S.	1
50	0237400500	Filo accel. c/manettino x B&S.	1
52	0243000520	Albero trasmissione	1
53	0237400530	Catena 2191-06-B1	1
54	0243000540	Spina elastica Ø5X36	2
55	0237400550	Molla bilanc.	1
58	0243000580	Protezione posteriore	1
63	0222400450	Bussola	1
64	0237400640	Barilotto	1
65	0237400650	Vite STEI M5 h4	1
66	0202960960	Molla	1
67	0237400670	Dado in gabbia	8
68	0243000680	Anello c/trascinatore	2

POS	CODICE	DESCRIZIONE	Q.TA'