TAV. N.78/2 GRP. FALC. FC 200/3V vers.2000

BENASSI® SpA

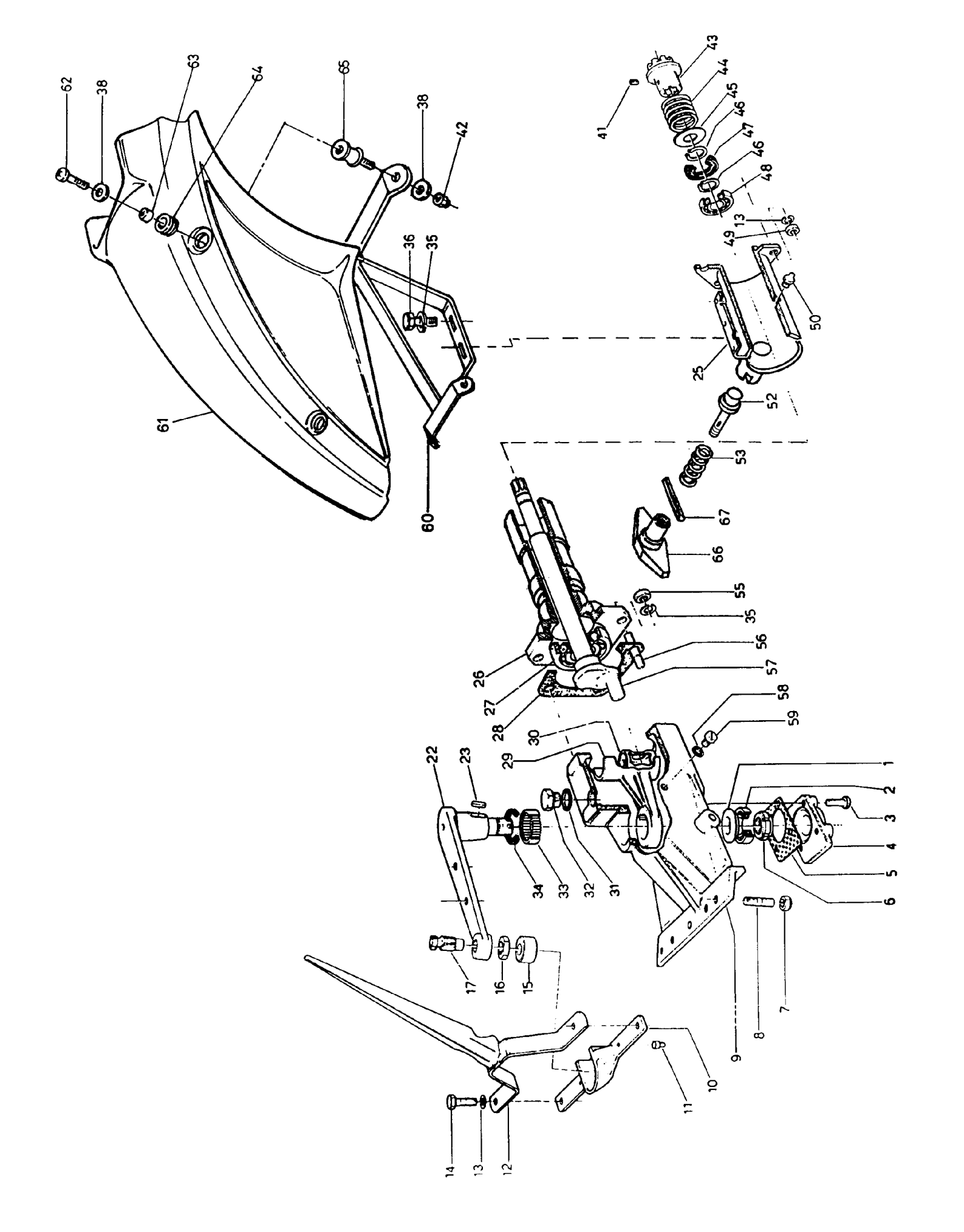

TAV. N.78/2 GRP. FALC. FC 200/3V vers.2000

BENASSI® SpA

POS.	CODICE	DESCRIZIONE	Q.TA'
1	0207800010	Rondella	1
2	0207800020	Cuscinetto	1
3	0207800030	Vite	4
4	0207800040	Coperchio	1
5	0207800050	Guarnizione	1
6	0207800060	Ghiera	1
7	0201100520	Dado	5
8	0207800080	Prigioniero	5
9	0207800090	Scatola com.barra	1
10	0208400290	Testina spec/ESM	1
10	0207800100	Testina per semifitta.	1
11	0200600290	Perno	2
12	0207800120	Spartierba per sem.	1
12	0208400300	Spartierba spec/ESM	1
13	0200300160	Rondella	9
14	0200100160	Vite	2
15	0207800150	Boccola	1
16	0207800160	Dado	1
17	0207800170	Perno	1
22	0207800220	Braccio com.barra	1
23	0207800230	Chiavetta	1
25	0207810250	Supporto gr.falc.centr.	1
26	0207810260	Supporto albero	1
27	0207800270	Cuscinetto	1
28	0207800280	Guarnizione	1
29	0207800290	Supporto braccio	1
30	0207800300	Barilotto	1
31	0200900210	Rondella	1
32	0202000190	Tappo	1
33	0207800600	Boccola sint.	1
34	0207800340	Anello di tenuta	1
35	0200600110	Rondella	6
36	0205100330	Vite	2
37	0200200050	Rondella	12
38	0200600490	Rondella	8
39	0200600480	Vite	4
41	0206900180	Grano	1
42	0201000110	Dado	4
43	0207800430	Collarino inn.barra	1
44	0207800440	Molla	1
45	0207800450	Spessore	1
46	0200800260	Seeger	2
47	0207800470	Anello tenuta	1
48	0209700420	Cuscinetto	1

POS.	CODICE	DESCRIZIONE	Q.TA'
49	0200100080	Dado	4
50	0206900220	Ingrassatore	1
52	0207810520	Perno	1
53	0207810530	Molla	1
55	0207810550	Dado	4
56	0201100570	Prigioniero	4
57	0207800570	Albero a gomito	1
58	0200100230	Rondella	1
59	0200100240	Vite	1
60	0207820600	Supporto cofano	1
61	0207820610	Cofano prot.	1
62	0222200570	Vite TCB 6x20	4
63	0227100950	Boccola	4
64	0227100940	Passacavo	4
65	0207820650	Antivibrante	4
66	0207820660	Pomello	1
67	0201600200	Spina	1