TAV. N. 184 BARRA CENTRALE SEMIFITTA cm. 112 MOV.BAGNO D'OLIO BENASSI

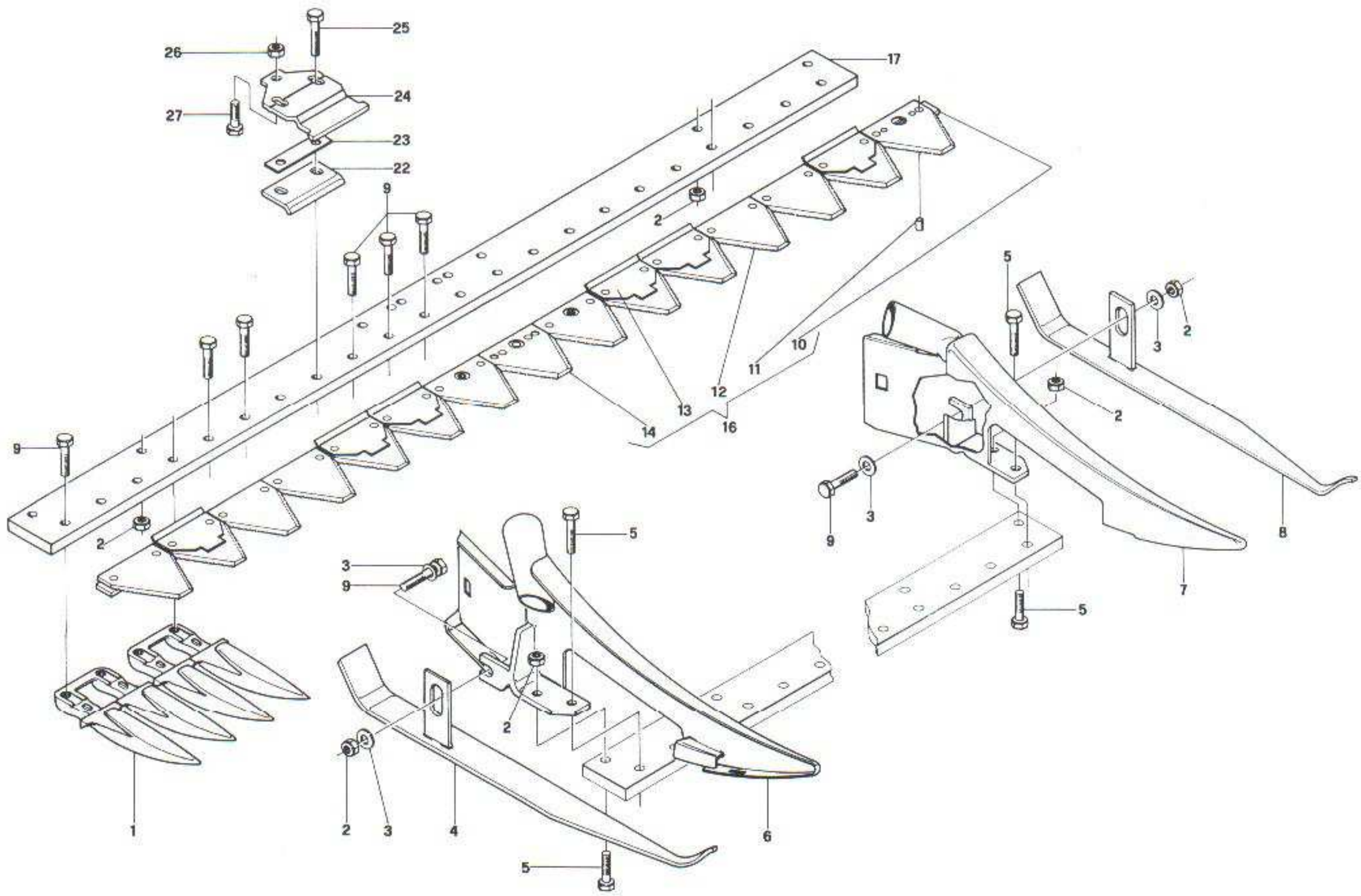

POS.	CODICE	DESCRIZIONE	Q.TA'
1	0207100050	Dente doppio smf	11
2	0201100510	Dado	4
3	0201100340	Rondella	4
4	0216200100	Suola per scarpa sx	1
5	0202300180	Vite	4
6	0216200110	ESAURITO	1
7	0216200230	Scarpa sx	1
8	0216200250	Suola per scarpa dx	1
9	0200600120	Vite	2
10	0216200040	Vedi Lama completa	1
11	0200600310	Ribattino	30
12	0208800060	Sezione	11
13	0216200060	Piastrina Pulizia	6
14	0208600060	Sezione	4
16	0216200090	Lama Cpl 15 sezioni	1
17	0218400170	Vedi Lama completa	1
22	0216200170	Piastrina guidalama	4
23	0216200160	Rasamento	4
24	0218500180	Premilama	4
25	0201100480	Vite	8
26	0200600140	Dado	4
27	0218200220	Vite	4
28	0218400000	Barra Cpl	1

POS.	CODICE	DESCRIZIONE	Q.TA'