TAV.N. 425 GRUPPO STERZO IDROGUIDA

BENASSI®

VERSIONE - BT 2002 K DT 4V - Vigneto

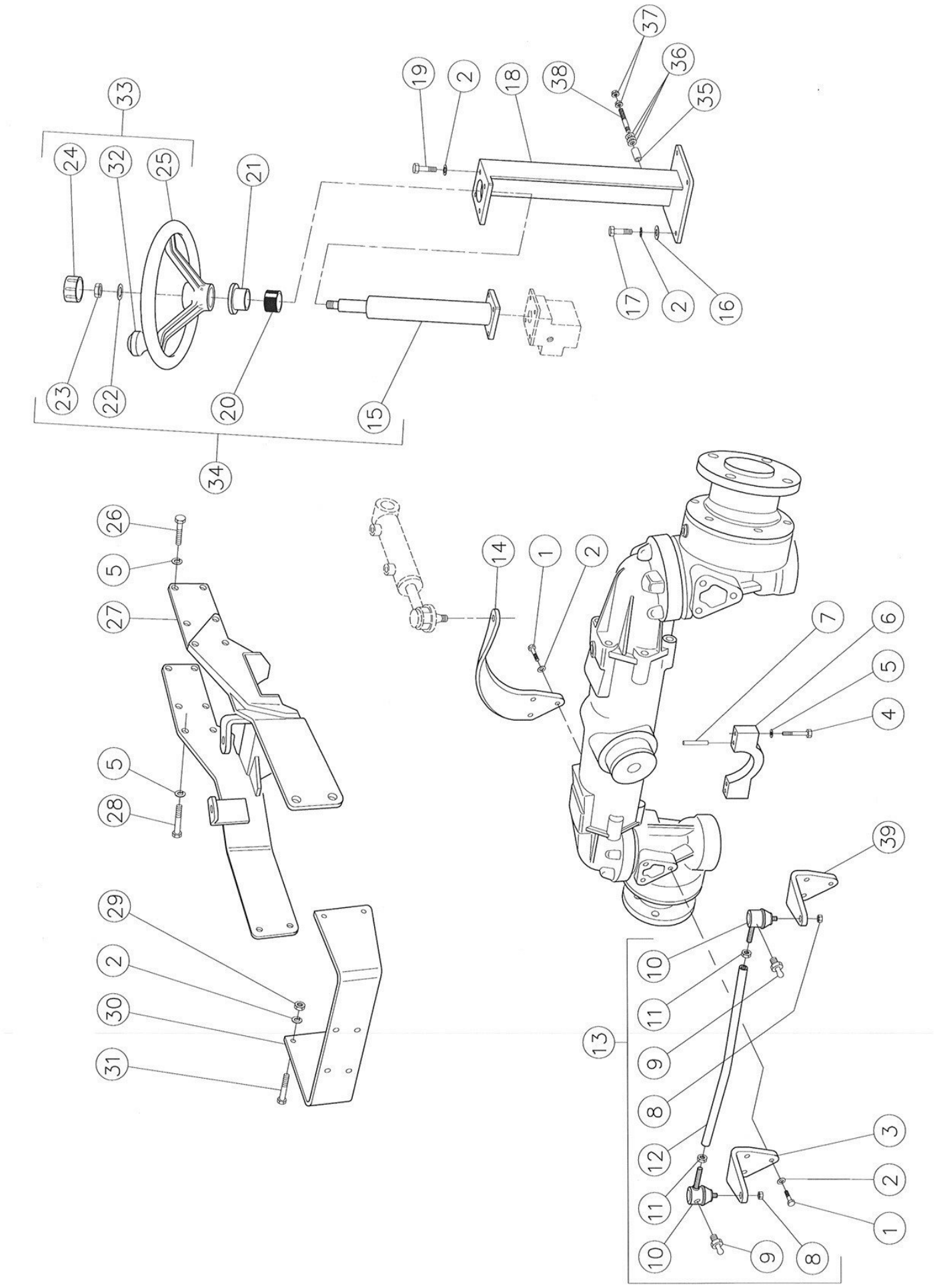

TAV.N.425 GRUPPO STERZO IDROGUIDA

BENASSI®

POS.	CODICE	DESCRIZIONE	Q.TA'
1	0221600730	Vite TE M8X35	9
2	0200300160	Rondella d.8	29
3	0242500030	Braccio sterzo	1
4	0227501150	Vite TCE M10X50	4
5	0200600110	Rondella d.10	4
6	0234100070	Cavalletto	2
7	0234100080	Spina cilindrica	4
8	0222500620	Dado	2
9	0206900220	Ingrassatore	2
10	0232500250	Giunto filettato	2
11	0207800160	Dado	2
12	0234100470	Tirante anteriore	1
13	0242500130	Tirante ant. c/giunti	1
14	0242500140	Braccio sterzo	1
15	0237600150	Vedi pos.34	
16	0200100070	Rondella	4
17	0200100160	Vite TE M8X20	4
18	0237600180	Supporto	1
19	0200200160	Vite TE M8X30	12
20	0237600200	Protezione in gomma	1
21	0233100150	Boccola guida albero	1
22	0237600220	Rondella	1
23	0237600230	Dado	1
24	0237600240	Tappo per volante	1
25	0237600250	Volante	1
26	0234100330	Vite TE 10X1,25 l.25mm	4
27	0242500270	Supporto motore	1
28	0225200060	Vite TE 10X1,25 l.30mm	8
29	0200100060	Dado M 8	4
30	0234100360	Paraurto	1
31	0200200180	Vite TE M8X25	4
32	0237600320	Pomello per volante	1
33	0237600330	Volante c/pomello	1
34	0237600340	Albero sterzo	1
35	0228300120	Distanziale	1
36	0200300170	Rondella	3
37	0222700120	Dado flangiato	2
38	0200100510	Prigioniero	1
39	0242500390	Braccio sterzo barra sx	1

POS.	CODICE	DESCRIZIONE	Q.TA'