TAV. N.333 GRUPPO ACCESSORI

BENASSI®

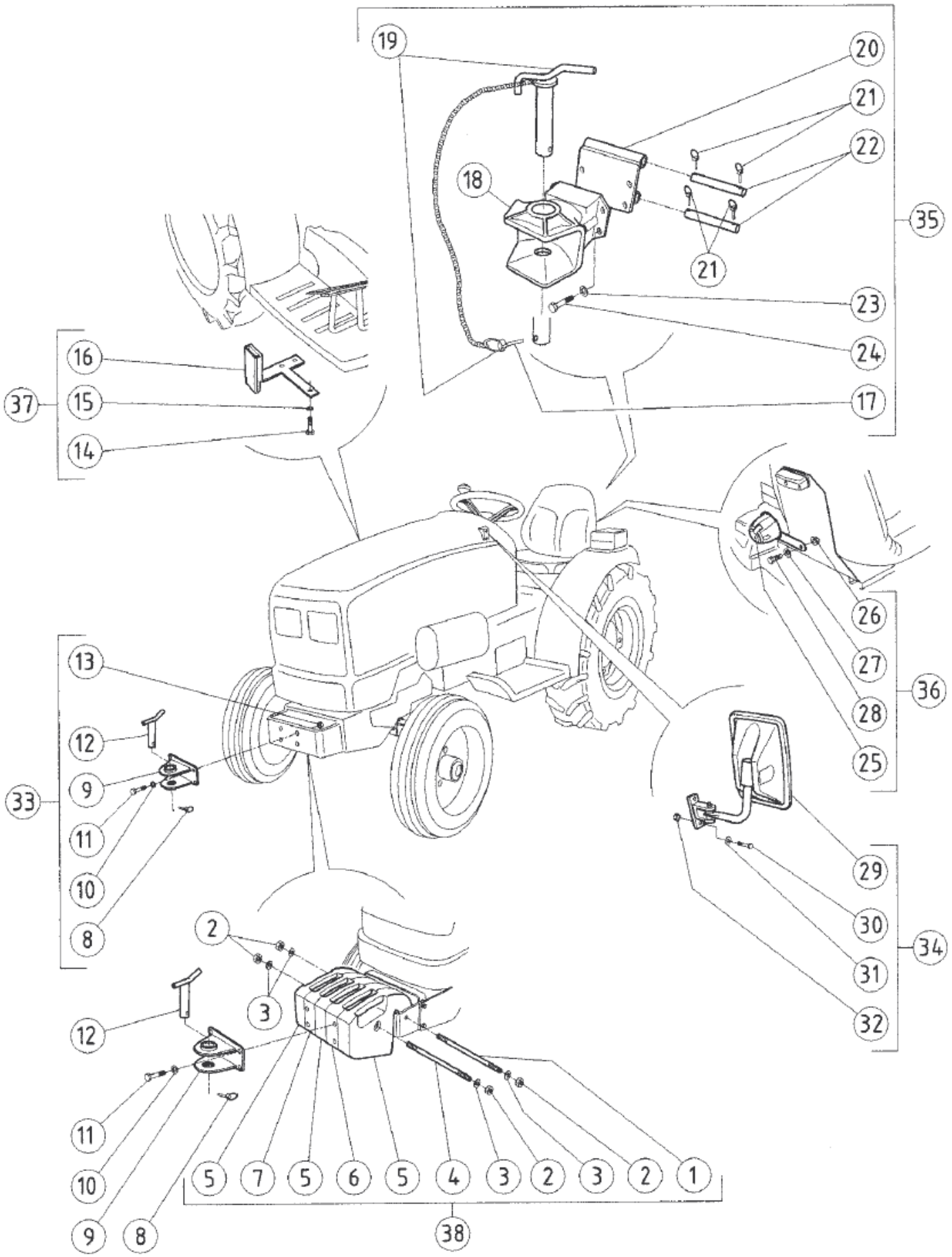

TAV. N.333 GRUPPO ACCESSORI

BENASSI®

POS.	CODICE	DESCRIZIONE	Q.TA'
1	0233300010	Perno	1
2	0220900520	Dado	4
3	0227501260	Rondella	4
4	0233300040	Perno	1
5	0233300050	Zavorra	3
6	0233300060	Zavorra sx	1
7	0233300070	Zavorra dx	1
8	0233300080	Copiglia	1
9	0233300090	Attacco gancio	1
10	0200600110	Rondella	4
11	0200600120	Vite	4
12	0233300120	Perno gancio traino	1
13	0201100520	Dado	4
14	0221600730	Vite	3
15	0200300160	Rondella	3
16	0233300160	Supporto leva	1
17	0233300170	Spina a scatto	1
18	0233300180	Gancio traino	1
19	0233300190	Perno	1
20	0233300200	Attacco gancio post.	1
21	0232700090	Copiglia	4
22	0232700380	Perno	2
23	0232400080	Rondella	4
24	0233300240	Vite	4
25	0233300250	Presa a 7 vie	1
26	0222700120	Dado c/rondella	1
27	0200300170	Rondella	1
28	0200100380	Vite	1
29	0233300290	Specchio completo	1
30	0201400780	Vite	1
31	0200200240	Rondella	1
32	0201000110	Dado	1
33	94604400	Kit gancio traino ant.	1
34	97604600	Kit specchio sx	1
35	97604500	Kit gancio traino post.	1
36	97604800	Kit presa a 7 vie	1
37	97604700	Kit leva freno	1
38	98061800	Kit zavorre ant. Kg.6	1

POS.	CODICE	DESCRIZIONE	Q.TA'