TAV. N.358/1 GRUPPO CARROZZERIA

BENASSI®

Versione BT 2002 L DT c/freni 230 – BT 2002 L DT 4V

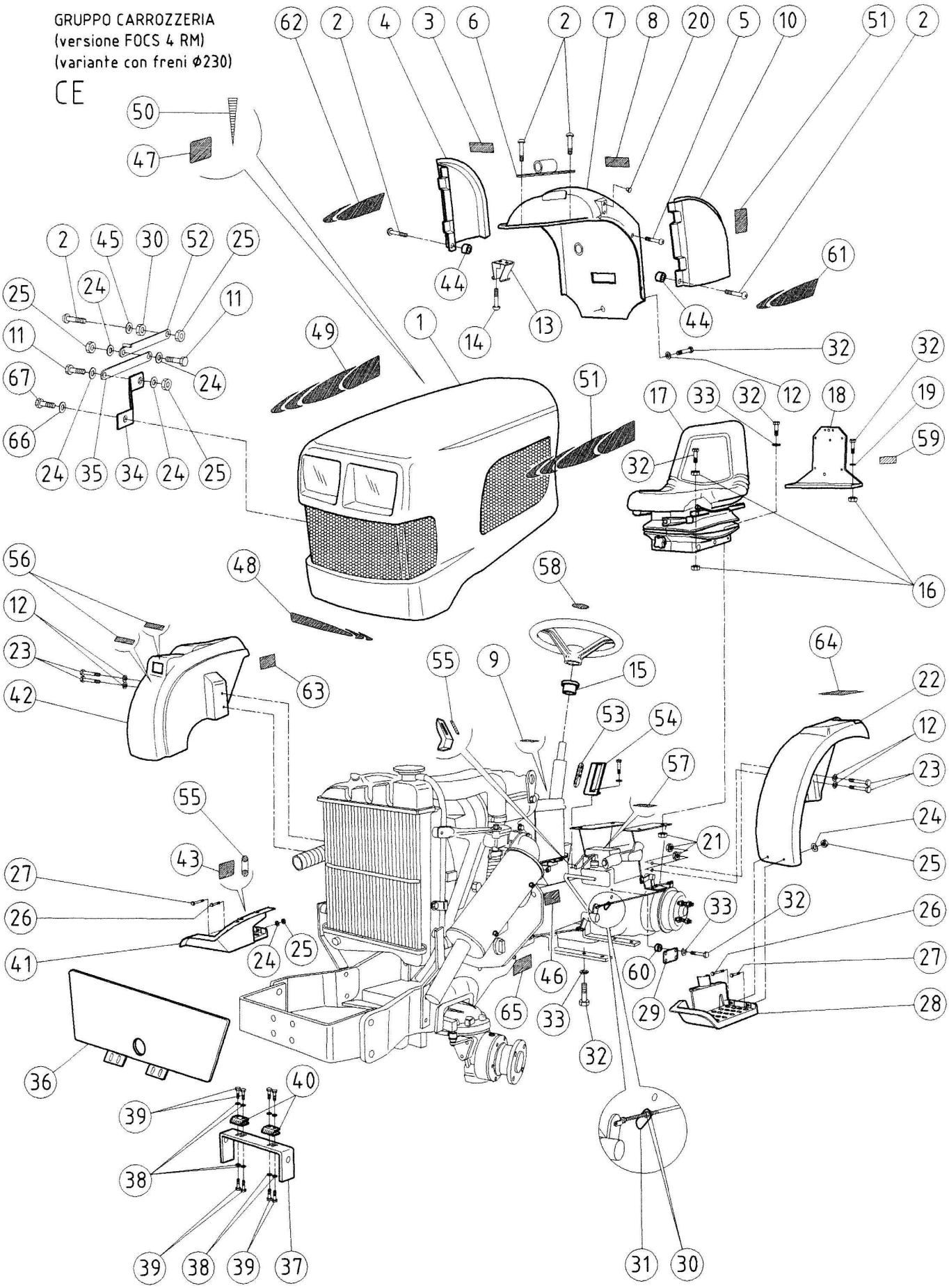

TAV. N. 358/1 GRUPPO CARROZZERIA

BENASSI®

POS.	CODICE	DESCRIZIONE	Q.TA'
1	0235800010	Cofano	1
2	0219800170	Vite TBL combi M6X20	5
3	33414480	Decalco	1
4	0233100040	Protezione lat. dx	1
5	0233100050	Vite TT larga M5X20	8
6	0233100060	Staffa	1
7	0233100070	Cruscotto	1
8	33414330	Decalco	1
9	33414320	Decalco	1
10	0233100100	Protezione lat. sx	1
11	0201400570	Vite TE UNI 5739	3
12	0200300170	Rondella D.8X24	5
13	0233100130	Molla fissaggio cofano	1
14	0227100670	Vite autifil. UNI 6954	2
15	0233100150	Boccola	1
16	0200100080	Dado M8 alto	5
17	0233110170	Sedile c/molleggio	1
18	0233110180	Supporto luce targa	1
19	0200100070	Rondella bis. D.8	2
20	0233110200	Tappo in plastica	2
21	0222700120	Dado c/rondella M8	12
22	0233100220	Protezione ruota sx	1
23	0221600730	Vite TE UNI 5739	4
24	0200600490	Rondella com. D.6X18	14
25	0201000110	Dado autobl. M6 H6 basso	9
26	0207600460	Vite TE UNI 5737	3
27	0201400780	Vite TE UNI 5739	2
28	0235810280	Pedana sx	1
29	0233100290	Supporto micro stop	1
30	0203000110	Dado UNI 5589	4
31	0235810310	Piastrina	1
32	0200100160	Vite TE UNI 5739	18
33	0200300160	Rondella grower D.8	14
34	0235800340	Supporto braccetti cofano	1
35	0234800350	Braccetto	1
36	0234800360	Bandella deflettore	1
37	0233100370	Supporto ant. cofano	1
38	0227500460	Rondella D.5X15	8
39	0209701760	Vite TE UNI 5739	8
40	0233100400	Cerniera cofano	2
41	0235810410	Pedana dx	1
42	0233100420	Protezione ruota dx	1
43	33414430	Decalco	1
44	0228300120	Distanziale fiss. motore	2

POS.	CODICE	DESCRIZIONE	Q.TA'
45	0200100720	Rondella bisellata	1
46	33414960	Decalco	1
47	33414440	Decalco	1
48	33414970	Decalco	1
49	33414540	Decalco	1
50	33414170	Decalco	1
51	33414550	Decalco	1
52	0234800520	Braccetto	1
53	33414180	Decalco	1
54	0233100540	Piastrina per decalco	1
55	33414190	Decalco	2
56	33414460	Decalco	1
57	33414450	Decalco	1
58	33414210	Decalco	1
59	33414250	Decalco	1
60	0208000490	Distanziale 8.25X16X8	2
61	33414990	Decalco	1
62	33414980	Decalco	1
63	33414560	Decalco	1
64	33414300	Decalco	1
65	33414310	Decalco	1
66	0202500220	Rondella grower D.6	1
67	0200900350	Vite TE M6x12	1