TAV. N.353 GRUPPO MOTORE

BENASSI®

Versione BT 2002 L DT – BT 2002 L DT 4V

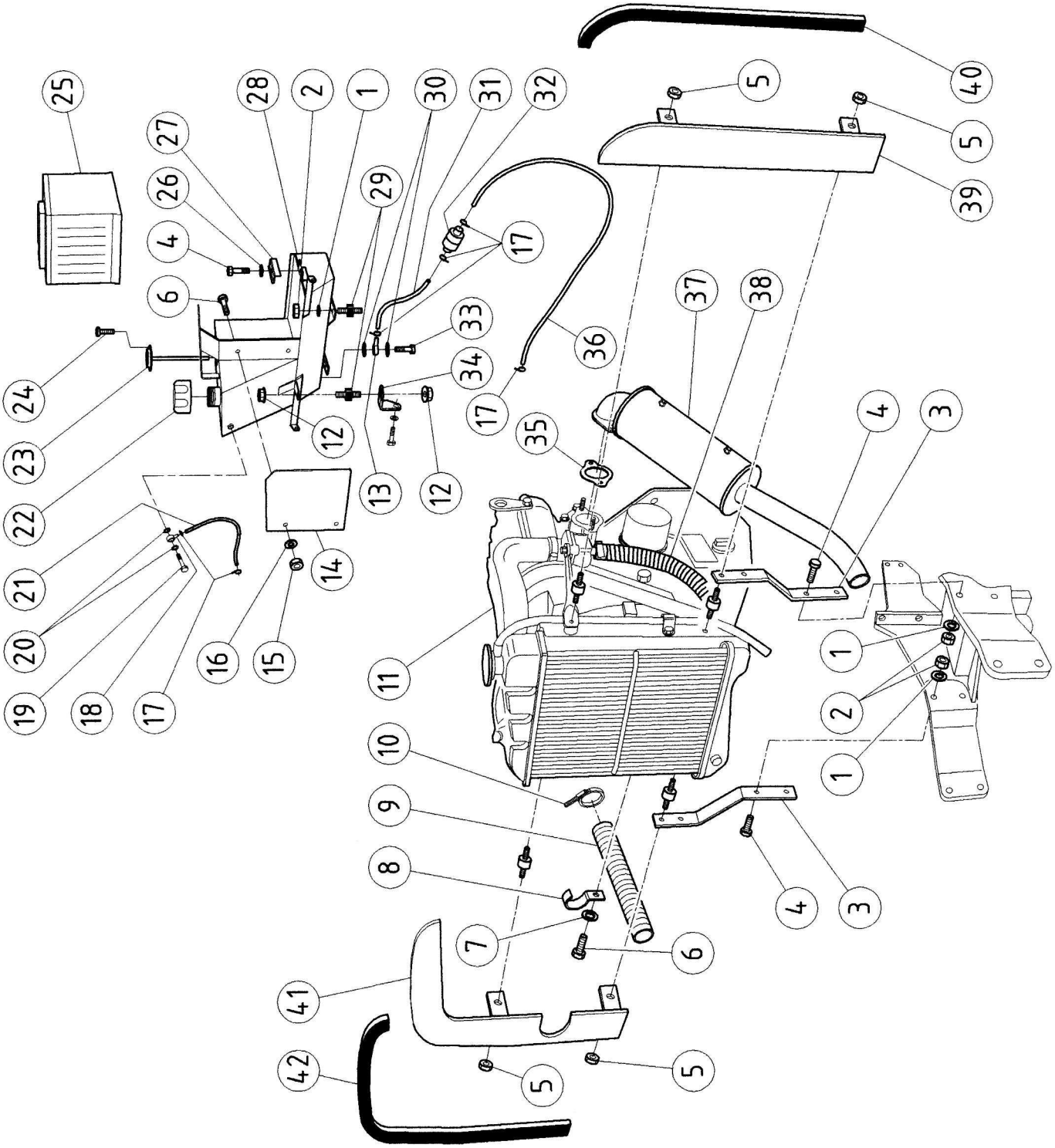

TAV. N.353 GRUPPO MOTORE

BENASSI®

POS.	CODICE	DESCRIZIONE	Q.TA'
1	0200300160	Rondella grower D.8	9
2	0200100080	Dado M8 UNI5587	9
3	0235300030	Piastrina	2
4	0200200160	Vite UNI5739	5
5	0211200420	Dado autobl. M6 H7,8	4
6	0200900350	Vite UNI5739	3
7	0200100720	Rondella bis. D.6	1
8	0235300080	Fascetta	1
9	0235300090	Tubo aspirazione	1
10	0235300100	Fascetta reflex a vite	1
11	36300220	Motore Lombardini	1
12	0222700120	Dado c/rondella M8	2
13	0234200340	Raccordo	1
14	0234200710	Piastra protez. serbatoio	1
15	0200100730	Dado M6 UNI5587	2
16	0202500220	Rondella grower D.6	2
17	0234200120	Fascetta stringitubo	6
18	0234200210	Raccordo ad occhio	1
19	0234200220	Vite forata D.8X1	1
20	0234200230	Rondella rame DI=8 DE=14	2
21	0235300210	Tubo in gomma	1
22	0234200240	Tappo	1
23	0234200260	Indicatore carb.	1
24	0234200250	Vite autofil. TCB D.3,5X13	6
25	0233000010	Batteria	1
26	0200100070	Rondella bisell. D.8	1
27	0234200310	Piastrina	1
28	0234200320	Serbatoio	1
29	0234200330	Antivibrante	2
30	0234200350	Rondella rame D.12X18X1,5	2
31	0235300310	Tubo	1
32	L	Filtro carburante	1
33	0234200360	Vite forata D.12X1,5	1
34	0235300340	Staffa serbatoio FOCS	1
35	L	Guarnizione marmitta	1
36		Tubo	1
37	0235300370	Silenziatore	1
38	0235300380	Protezione tubo gomma	1
39	0235300390	Protezione radiatore sx.	1
40	0235300400	Spezzone L 350 mm	1
41	0235300410	Protezione radiatore dx.	1
42	0235300420	Spezzone L 550 mm	1

POS.	CODICE	DESCRIZIONE	Q.TA'