TAV. 402 STEGOLA E FRESA BL 5000

BENASSI®

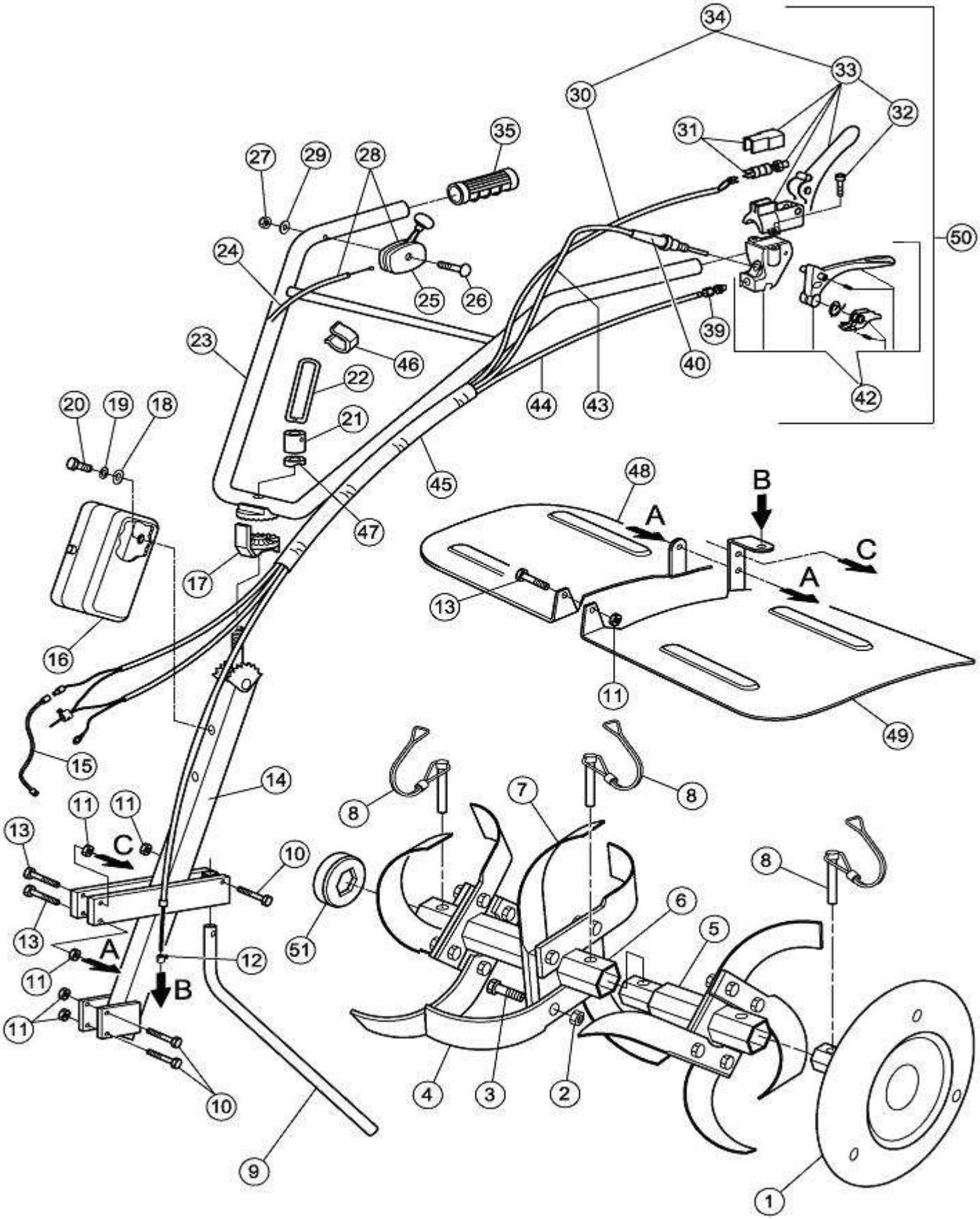

TAV. 402 STEGOLA E FRESA BL 5000

BENASSI®

POS.	CODICE	DESCRIZIONE	Q.TA'
1	0239500010	Disco laterale fresa	2
2	0200100060	Dado M8	19/27
3	0200100160	Vite TE M8X20	17/25
4	0203200090	Lama dx	8/12
5	0239500100	Mozzo porta lame	2
6	0239500090	Mozzo porta lame int.	2
7	0203200080	Lama sx	8/12
8	0239500080	Spina fiss.fresa	4/6
9	0230000540	Sperone	1
10	0200400130	Vite TE M8X45	3
11	0222700120	Dado con rondella M8	7
12	0205300320	Morsetto	1
13	0200900370	Vite TE M8X55	2
14	0240200240	Filo acceleratore	1
15	0240000150	Filo elettrico	1
16	0230000390	Borsetta	1
17	0200300030	Settore regolazione	1
18	0200300170	Rondella	2
19	0200300160	Rondella grower D.8	2
20	0200100380	Vite TE M8X16	2
21	0200300050	Boccola filettata	1
22	0200300060	Molla a leva	1
23	0240000230	Stegola registrabile	1
24	0240200240	Filo acceleratore	1
25	0237400480	Manettino acceler.	1
26	0240000260	Vite TTQST	1
27	0201000110	Dado autobl. M.6	1
28	0240200280	Manettino c/filo	1
29	0200100720	Rondella	1
30	0240200300	Filo stop motore	1
31	0228800410	Microinterruttore	1
32	0240000320	Vite autofilettante	2
33	0240000330	Leva stop motore	1
34	0240200340	Leva con filo stop	1
35	0228800310	Manopola chiusa	2
39	0240200390	Registro con 2 dadi	1
40	0240200400	Microinterruttore	1
42	0240200420	Leva inferiore compl.	1
43	0240200430	Filo stop mot. c/femm	1
44	0240200440	Filo trasmissione	1
45	0240000450	Guaina	1

POS.	CODICE	DESCRIZIONE	Q.TA'
46	0215300140	Fascetta	1
47	0200300040	Rondella per stegola	1
48	0240000480	Carter prot.fresa dx	1
49	0240000490	Carter prot.fresa sx	1
50	0240200500	Kit leve cpl	1
51	0240000130	Coperchietto	2