# TAV.400 GR.STEGOLA E FRESA BL 4500

BENASSI®

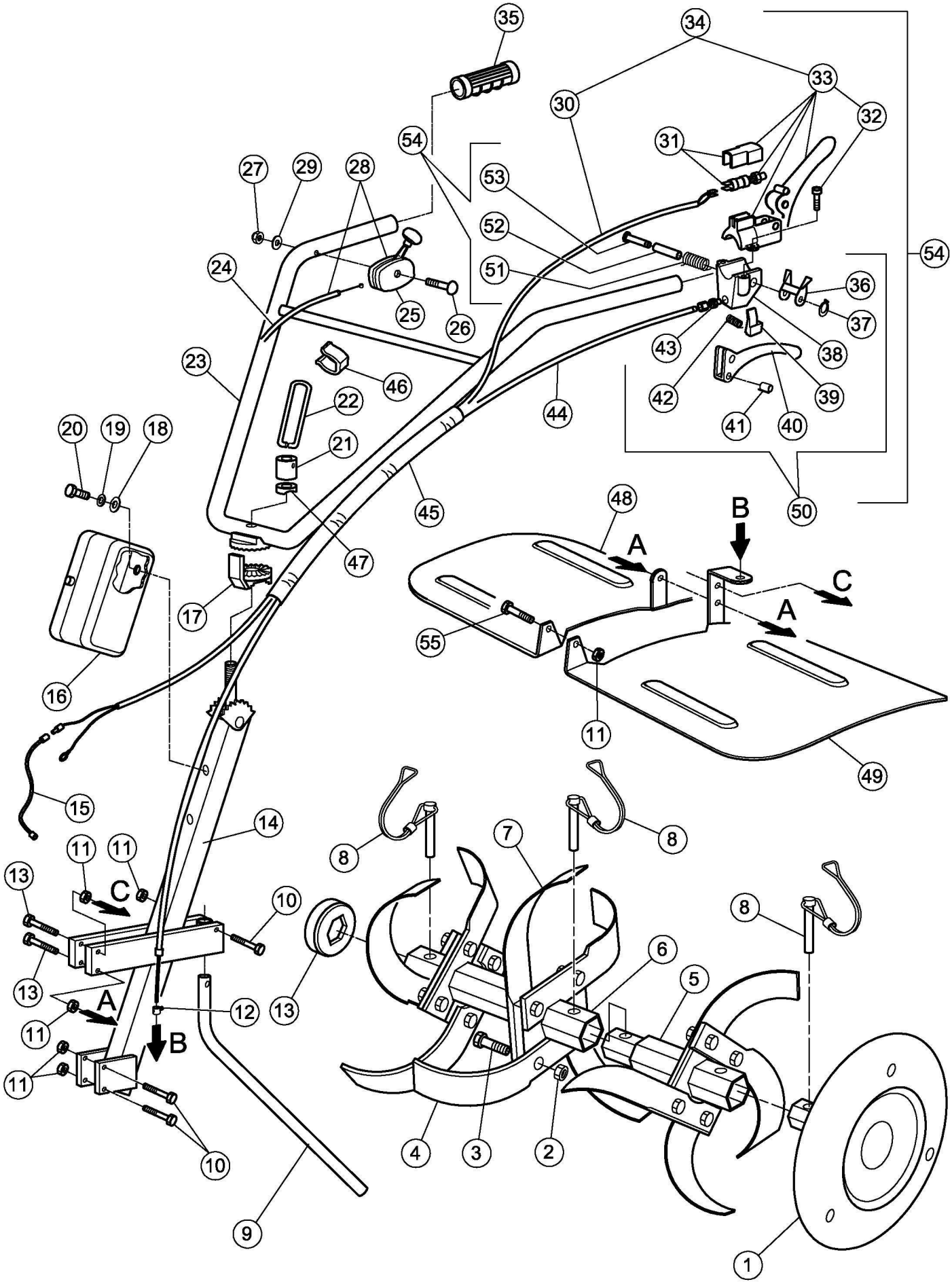

# TAV. 400 GR.STEGOLA E FRESA BL 4500

BENASSI®

| POS. | CODICE | DESCRIZIONE | Q.TA' |
|---|---|---|---|
| 1 | 0239500010 | Disco laterale fresa | 2 |
| 2 | 0200100060 | Dado M8 | 19/27 |
| 3 | 0200100160 | Vite TE M8X20 | 17/25 |
| 4 | 0203200090 | Lama dx | 8/12 |
| 5 | 0239500100 | Mozzo porta lame | 2 |
| 6 | 0239500090 | Mozzo porta lame int. | 2 |
| 7 | 0203200080 | Lama sx | 8/12 |
| 8 | 0239500080 | Spina fiss.fresa | 4/6 |
| 9 | 0230000540 | Sperone | 1 |
| 10 | 0200400130 | Vite TE M8X45 | 3 |
| 11 | 0222700120 | Dado con rondella M8 | 7 |
| 12 | 0205300320 | Morsetto | 1 |
| 13 | 0240000130 | Coperchietto | 2 |
| 14 | 0230000600 | Supporto manubrio | 1 |
| 15 | 0240000150 | Filo elettrico | 1 |
| 16 | 0230000390 | Borsetta | 1 |
| 17 | 0200300030 | Settore regolazione | 1 |
| 18 | 0200300170 | Rondella | 2 |
| 19 | 0200300160 | Rondella grower D.8 | 2 |
| 20 | 0200100380 | Vite TE M8X16 | 2 |
| 21 | 0200300050 | Boccola filettata | 1 |
| 22 | 0200300060 | Molla a leva | 1 |
| 23 | 0240000230 | Stegola registrabile | 1 |
| 24 | 0240000240 | Filo acceleratore | 1 |
| 25 | 0240000250 | Manettino | 2 |
| 26 | 0240000260 | Vite TTQST | 1 |
| 27 | 0201000110 | Dado autobl. M.6 | 1 |
| 28 | 0240000280 | Manettino c/filo | 1 |
| 29 | 0200100720 | Rondella | 1 |
| 30 | 0240000300 | Filo stop motore | 1 |
| 31 | 0228800410 | Microinterruttore | 1 |
| 32 | 0240000320 | Vite autofilettante | 2 |
| 33 | 0240000330 | Leva stop motore | 1 |
| 34 | 0240000340 | Leva con filo stop | 1 |
| 35 | 0228800310 | Manopola chiusa | 2 |
| 36 | 0228800460 | Lamierino | 1 |
| 37 | 0228800360 | Seeger | 1 |
| 38 | 0240000380 | Supporto leva inf. | 1 |
| 39 | 0228800470 | Pulsante | 1 |
| 40 | 0228800380 | Leva inf. | 1 |
| 41 | 0228800390 | Gancio | 1 |
| 42 | 0228800680 | Molla per leva | 1 |
| 43 | 0228800430 | Registro | 1 |

| POS. | CODICE | DESCRIZIONE | Q.TA' |
|---|---|---|---|
| 44 | 0240000440 | Filo trasmissione | 1 |
| 45 | 0240000450 | Guaina | 1 |
| 46 | 0215300140 | Fascetta | 1 |
| 47 | 0200300040 | Rondella per stegola | 1 |
| 48 | 0240000480 | Carter prot.fresa dx | 1 |
| 49 | 0240000490 | Carter prot.fresa sx | 1 |
| 50 | 0240000500 | Leva inferiore | 1 |
| 51 | 0228800340 | Molla | 1 |
| 52 | 0228800690 | Spessore | 1 |
| 53 | 0228800330 | Perno | 1 |
| 54 | 0240000540 | Kit leve cpl | 1 |
| 55 | 020090370 | Vite TE M8X55 | 2 |