TAV.399 GR. MOTORE E TRASMISSIONE BL 4500

BENASSI®

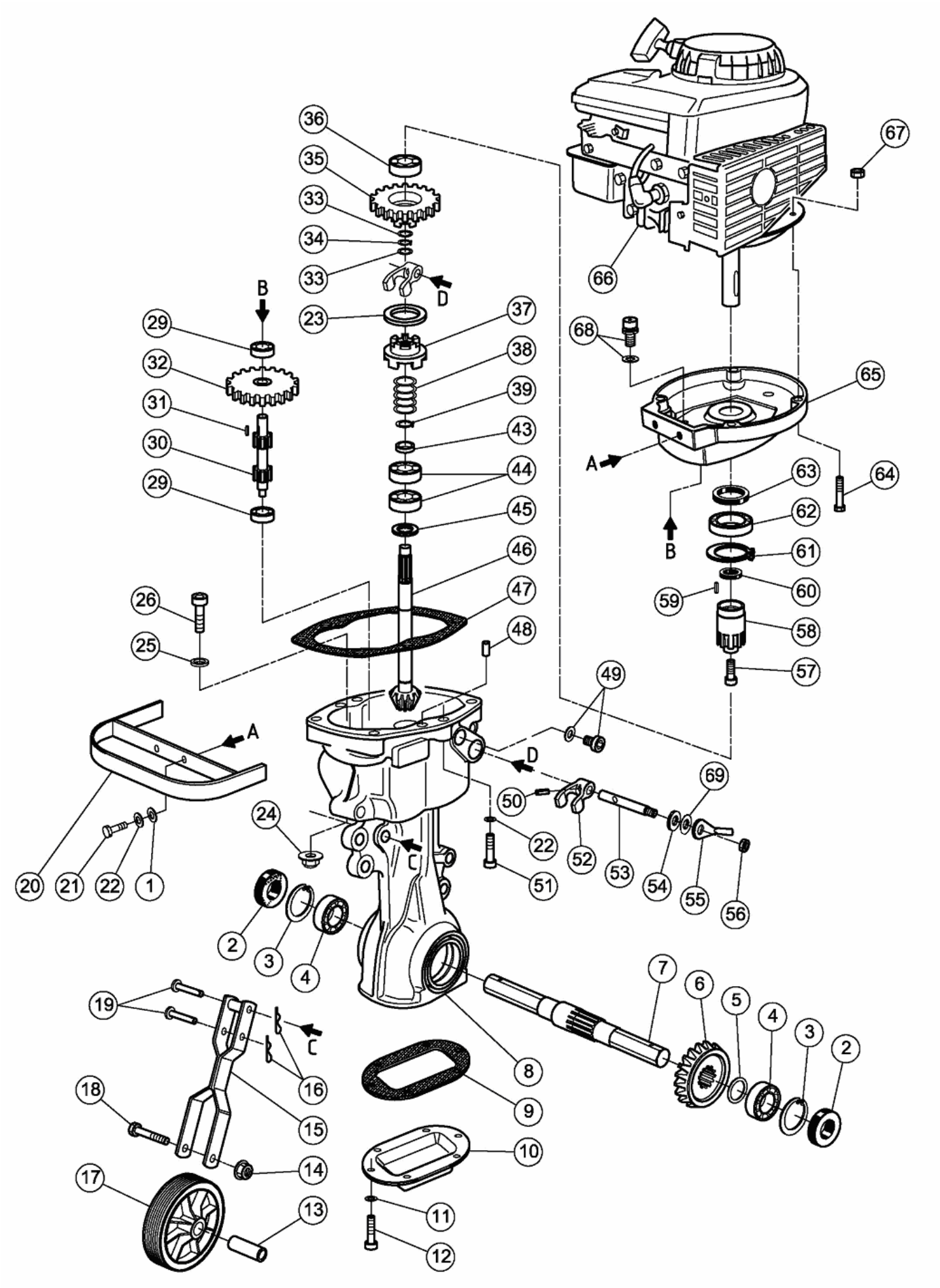

TAV.399 GR. MOTORE E TRASMISSIONE BL 4500 BENASSI®

POS.	CODICE	DESCRIZIONE	Q.TA'
1	0200100070	Rondella bis. D.8	2
2	0226000290	A.T. 25X47X7	2
3	0200700450	Seeger I 47	2
4	0200700140	Cuscinetto 6005	2
5	0200800220	Spessore	1
6	0216400310	Corona conica	1
7	0229900071	Albero porta fresa	1
8	0239900080	Corpo centrale	1
9	0229900110	Guarnizione	1
10	0229900100	Coperchio inferiore	1
11	0200100720	Rondella bis. D.6	6
12	0200700400	Vite TCE M6X16	6
13	0220000010	Boccola ruotino	1
14	0220010370	Dado c/rondella M10	1
15	0239900150	Supporto ruotino	1
16	0228000280	Copiglia	2
17	0220000022	Ruotino D.200	1
18	0220000060	Vite TE M10X80	1
19	0239900190	Perno	2
20	0230300020	Paraurto	1
21	0200200180	Vite TE M8X25	2
22	0200300160	Rondella D.8	8
23	0200700150	Spessore	1
24	0239000150	Dado autobl. M8	1
25	0239900250	Rondella	1
26	0207800030	Vite TCEI M8X20	1
29	0200100450	Cuscinetto 6201	2
30	0239900300	Albero di rinvio	1
31	0200100530	Chiavetta	1
32	0230300180	Corona primaria	1
33	0239900330	Spessore	2
34	0229900270	Seeger E13	1
35	0239900350	Ingranaggio	1
36	0209700420	Cuscinetto 6004	1
37	0239900370	Collarino innesto fresa	1
38	0239900380	Molla inn/dis. M.A/R.M	1
39	0200100540	Seeger E 17	1
43	0239900430	Distanziale	1
44	0200100170	Cuscinetto 6203	2
45	0200100210	Spessore	2
46	0239900460	Pignone conico	1
47	0229900210	Guarnizione	1
48	0200900120	Spina cilindrica	2
49	0225200740	Tappo scarico olio	1

POS.	CODICE	DESCRIZIONE	Q.TA'
50	0201700920	Spina elastica	1
51	0221600070	Vite TCEI M8X35	6
52	0239900520	Forcella	1
53	0239900530	Asta per forcella	1
54	0200100660	A.T. 12X19X5	1
55	0239900550	Levetta inn/dis.fresa	1
56	0200200090	Dado autobl. M8	1
57	0230300150	Vite TCEI 3/8"	1
58	0230300140	Pignone	1
59	0239900590	Chiavetta	1
60	0230300130	A.T. 22X32X7	1
61	0202100040	Seeger I 62	1
62	0230300110	Cuscinetto 40X62X12	1
63	0230300100	A.T. 40X52X7	1
64	0200400120	Vite TE M8X50	3
65	0230300080	Flangia	1
66	36100750	Motore B&S SPRINT 40	1
67	0200600580	Dado autobl.M8	3
68	0228700780	Tappo sfiato c/rondella	1
69	0227500910	Spessore 12,1 x 20 x 0,5	4