TAV. 416 GRP. TRASMISSIONE E FRESA BL 450H SERIE 2010 BENASSI®

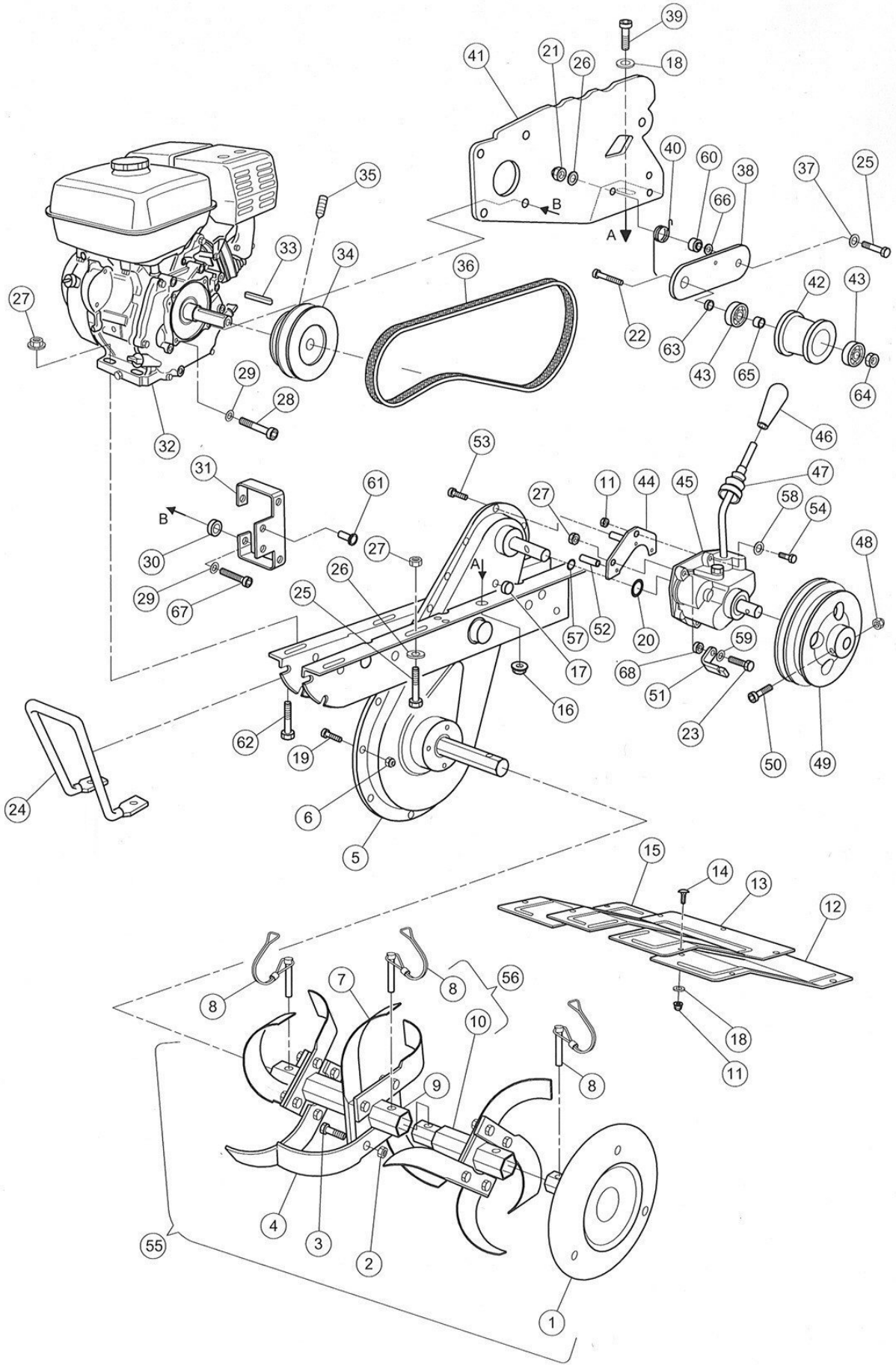

TAV. 416 GRP. TRASMISSIONE E FRESA BL 450H SERIE 2010 BENASSI

POS.	CODICE	DESCRIZIONE	Q.TA'
1	0239500010	Disco laterale	2
2	0200100060	Dado M8	17/2
3	0200100160	Vite TE M8X20	16/2
4	0203200090	Lama dx	8/12
5	0239610050	Telaio cpl	1
6	0201400300	Dado autobl. M5	20
7	0203200080	Lama sx	8/12
8	0239500080	Spina fissaggio	4/6
9	0239500090	Mozzo interno	2
10	0239500100	Mozzo esterno	2
11	0239000070	Dado autobl. M6	6
12	0219800160	Prolunga carter sx	1
13	0227900190	Cofano protezione fresa	1
14	0239000480	Vite TTQST M6X16	6
15	0219800130	Prolunga carter dx	1
16	0222700120	Dado flang. M8	2
17	0227900780	Tappo D.14	2
18	0200100070	Rondella D.8	7
19	0239500190	Vite TCEI M5X12	17
20	0239500200	Anello OR 032	1
21	0200200090	Dado autobl. M8	1
22	0228100160	Vite TE M10x55	1
24	0239500240	Paraurto	1
25	0200900290	Vite TE M8X40	3
26	0200300170	Rondella d.8x24	3
27	0239000150	Dado M8	5
28	0206600810	Vite TE 5/16 - 3/4	2
29	0200300160	Rondella grower D.8	4
30	0239000170	Distanziale	2
31	0239500310	Supporto cofano	1
32	36100150	Motore GX160	1
33	0239000230	Chiavetta	1
34	0239500340	Puleggia motrice	1
35	0220700690	Grano M6X8	1
36	0239500360	Cinghia XDV 48X410	1
37	0239000180	Rondella speciale	1
38	0241600380	Supporto tendicinghia	1
39	0207800030	Vite TCEI M8x20	1
40	0241600400	Molla	1
41	0239000260	Piastra	1
42	0239500420	Puleggia tendicinghia	1
43	0219800260	Cuscinetto 6300/2RS	2
44	0239500440	Flangia	1
45	0239500450	Gruppo cambio	1
46	0202900620	Pomello D.12	1

POS.	CODICE	DESCRIZIONE	Q.TA'
47	0201000180	Cuffia in gomma	1
48	0201000110	Dado M6	1
49	0239500490	Puleggia condotta	1
50	0201400921	Vite TCEI M6x50	1
51	0239500510	Supporto filo	1
52	0239500520	Distanziale	3
53	0239500530	Vite TCEI M5X40	3
54	0239500540	Vite TE M6X40	1
55	93567900	Gruppo Fresa	1
56	93597800	Gruppo all. Fresa	1
57	0239600590	Anello OR 2075	1
58	0200100720	Rondella bis. D.6	1
59	0200100050	Rondella ond. D.8	3
60	0241600600	Boccola per tendicinghia	1
61	0239600610	Inserto filetttato	1
62	0200400130	Vite TE M8x45	2
63	0239000340	Boccola	1
64	0200600140	Dado M10	1
65	0241600650	Distanziale Ø20x10,2 h14	1
66	0209800370	Spessore	1
67	0241600600	Vite TCEI	2
68	0232900340	Distanziale Ø20x9 h12	1