TAV.398 GRUPPO STEGOLA BL 450 KE

BENASSI®

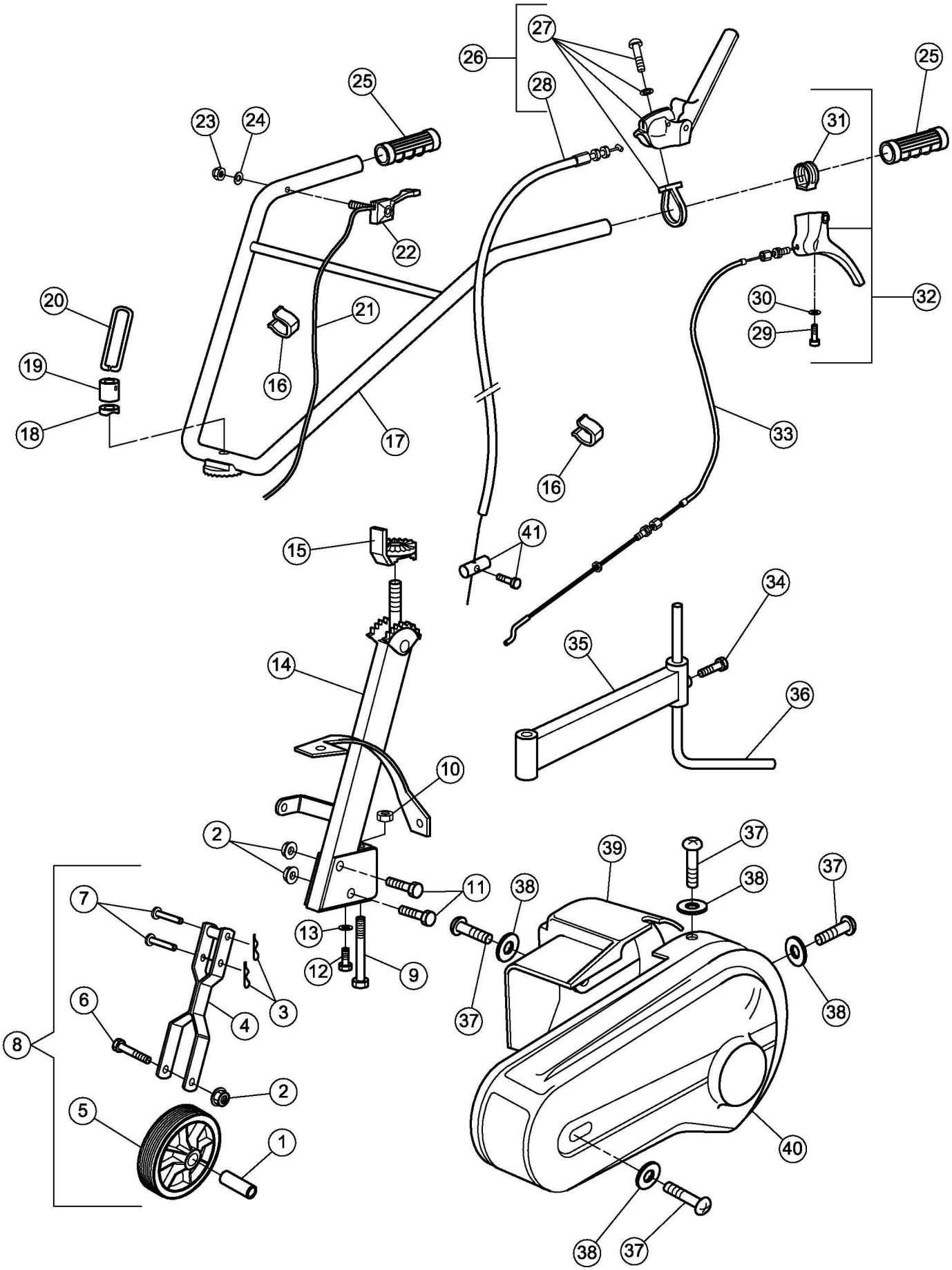

TAV.398 GRUPPO STEGOLA BL 450 KE

BENASSI®

POS.	CODICE	DESCRIZIONE	Q.TA'
1	0220000010	Boccola	1
2	0220010370	Dado con rondella	3
3	0228000280	Copiglia speciale	2
4	0239700040	Supporto ruotino	1
5	0220000022	Ruotino D.200	1
6	0220000060	Vite TE M10X80	1
7	0228000260	Perno con testa	2
8	97066200	Ruotino cpl	1
9	0220000320	Vite TE M12X90	1
10	0220000360	Dado autobl.	1
11	0202800070	Vite TE M10X65	2
12	0200600340	Vite TE M10X20	1
13	0201100340	Rondella bis.d.10	1
14	0239700140	Supporto manubrio	1
15	0200300030	Settore	1
16	0215300140	Fascetta	2
17	0239100530	Stegola registrabile	1
18	0200300040	Rondella	1
19	0200300050	Boccola	1
20	0200300060	Molla a leva	1
21	0220100050	Filo acceleratore	1
22	0222400290	Manettino acceleratore	1
23	0200300120	Dado cieco M6 h12	1
24	0239700250	Rondella elastica	1
25	0226600200	Manopola	2
26	0239800260	Filo c/leva stop	1
27	0239800270	Leva stop rossa	1
28	0239800280	Filo stop motore	1
29	0239700270	Vite TCEI M6X28	1
30	0202500220	Rondella grower d.6	1
31	0239100130	Fascetta	1
32	0239700300	Leva singola	1
33	0239700310	Filo innesto	1
34	0202300180	Vite TE M10X30	1
35	0223500130	Braccio sperone	1
36	0221400320	Sperone registrabile	1
37	0219700170	Vite TBL M6X20	4
38	0200600490	Rondella d.6X18	4
39	0239800390	Cofano dx	1
40	0239700380	Cofano copricinghia	1

POS.	CODICE	DESCRIZIONE	Q.TA'