TAV.N. 397.1 GRUPPO STEGOLA BL 450 H

BENASSI

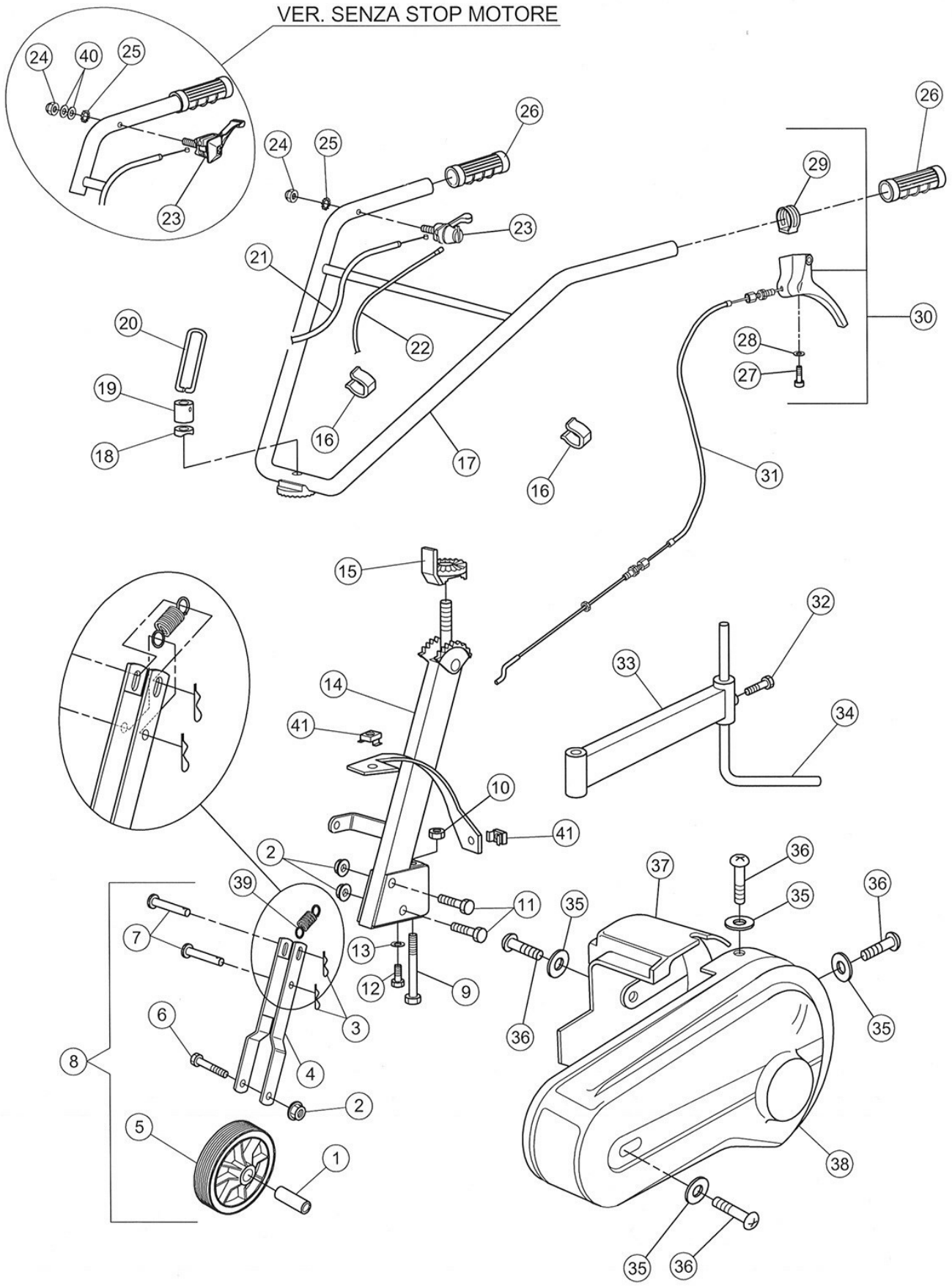

TAV.N. 397.1 GRUPPO STEGOLA BL 450 H

BENASSI®

POS.	CODICE	DESCRIZIONE	Q.TA'
1	0220000010	Boccola	1
2	0220010370	Dado con rondella	3
3	0228000280	Copiglia speciale	2
4	0239710040	Supporto ruotino	1
5	0220000022	Ruotino D.200	1
6	0220000060	Vite TE M10X80	1
7	0228000260	Perno con testa	2
8	97066200	Ruotino cpl vers. s/molla	1
8	97066400	Ruotino cpl vers c/molla	1
9	0220000320	Vite TE M12X90	1
10	0220000360	Dado autobl.	1
11	0202800070	Vite TE M10X65	2
12	0200600340	Vite TE M10X20	1
13	0201100340	Rondella bis.d.10	1
14	0239700140	Supporto manubrio	1
15	0200300030	Settore	1
16	0215300140	Fascetta	2
17	0239100530	Stegola registrabile	1
18	0200300040	Rondella	1
19	0200300050	Boccola	1
20	0200300060	Molla a leva	1
21	0226600430	Filo acceleratore	1
22	0226600420	Filo stop motore	1
23	0209700030	Manettino acc.	1
23	0222400290	Manet. acc. s/stop motore	1
24	0200300120	Dado cieco	1
25	0203100040	Rondella dentellata	1
26	0226600200	Manopola	2
27	0239700270	Vite TCEI M6X28	1
28	0202500220	Rondella d.6	1
29	0239100130	Fascetta	1
30	0239700300	Leva singola	1
31	0239700310	Filo innesto M.A.e R.M.	1
32	0202300180	Vite TE M10X30	1
33	0223500130	Braccio sperone	1
34	0221400320	Sperone registrabile	1
35	0200600490	Rondella D.6X18	4
36	0219800170	Vite TBL COMBI 6X20	4
37	0228000451	Cofano protezione dx	1
38	0228000460	Cofano protezione sx	1
39	0240400090	Molla	1
40	0200100720	Rondella bis. Ø6	2
41	0237400670	Dado in gabbia	2

POS.	CODICE	DESCRIZIONE	Q.TA'