TAV.390 GRUPPO TRASMISSIONE E FRESA BL350/354

BENASSI®

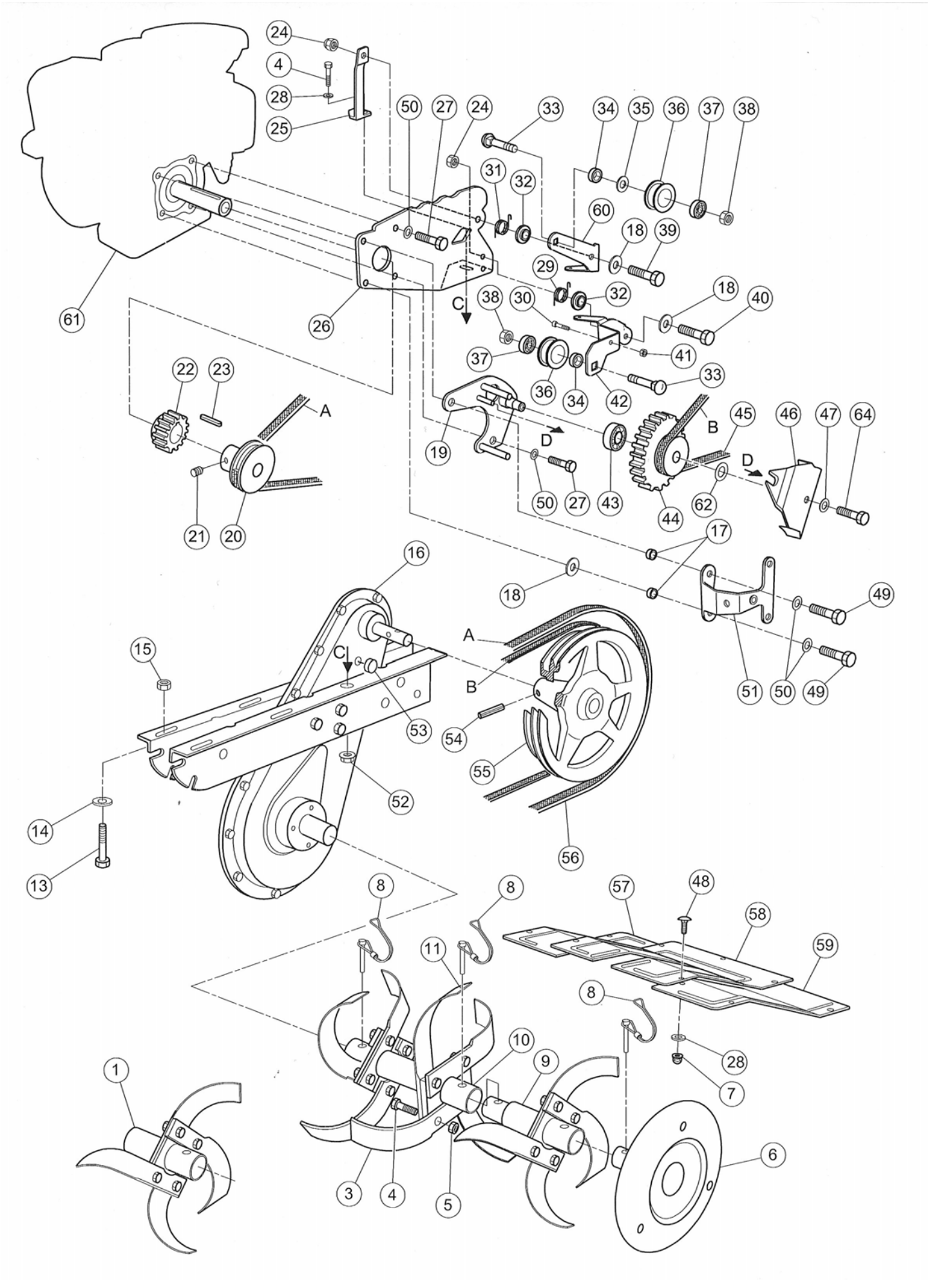

TAV.390 GRUPPO TRASMISSIONE E FRESA BL350/354

BENASSI®

POS.	CODICE	DESCRIZIONE	Q.TA'
1	0219800010	Mozzo cm.32	2
3	0219900390	Lama sx	8/12
4	0200100160	Vite TE M8X20	17/25
5	0200100060	Dado M 8 h.6,5	16/24
6	0219800330	Disco laterale fresa	2
7	0239000070	Dado autobl. M6	6
8	0233600230	Spinotto	4/6
9	0219800320	Mozzo 2° pos.	2
10	0219800311	Mozzo intero	2
11	0219900370	Lama dx	8/12
13	0200900290	Vite TE M8X40	4
14	0200300170	Rondella D.8X24	4
15	0239000150	Dado autobl. M8	4
16	0226540020	Telaio imbullonato	1
17	0239000170	Distanziale per cofano	2
18	0239000180	Rondella speciale	3
19	0239000190	Supporto	1
20	0239000200	Puleggia motrice	1
21	0220700690	Grano M6X8	1
22	0226541061	Pignone s/chiav.femmina	1
23	0239000230	Chiavetta	1
24	0200200090	Dado aut. M 8 basso	3
25	0239000250	Staffa	1
26	0239000260	Piastra fissaggio	1
27	0200200180	Vite TE M8X25 Robin	2
27	0206600810	Vite 5/16-3/4' B&S/H	2
28	0200100070	Rondella bis.8	7
29	0239000290	Molla tendicinghia M.A	1
30	0103600690	Vite TCEI M6X12	1
31	0239000310	Molla tendicinghia R.M	1
32	0239000320	Distanziale	2
33	0239000330	Vite TTQST M10X30	2
34	0239000340	Boccola	2
35	0201100340	Rondella bis.10	1
36	0219800270	Puleggia tendicinghia	2
37	0219800260	Cuscinetto 6300/2RS	2
38	0200600140	Dado M10 h 6	2
39	0200200160	Vite TE M8X30	1
40	0200200180	Vite TE M8X35	1

POS.	CODICE	DESCRIZIONE	Q.TA'
41	0200100730	Dado M 6 alto	1
42	0239000420	Supporto	1
43	0227500580	Cuscinetto 12.32.10/2RS	1
44	0226541010	Ingranaggio c/pul. R.M	1
45	0219900141	Cinghia R.M.	1
46	0226540980	Piastrina	1
47	0202500220	Rondella grower D.6	1
48	0239000480	Vite TTQST M6X16	6
49	0200200160	Vite TE M8X30 Robin	2
49	0227700880	Vite TE 5/16-1'' B&S/H	2
50	0200300160	Rondella grower D.8	3
51	0239000510	Supporto cofano sx	1
52	0222700120	Dado c/rondella M 8	1
53	0227900780	Tappo d.14	2
54	0219800072	Spina elastica d.6x36	1
55	0239000550	Puleggia doppia	1
56	0239000560	Cinghia M.A.	1
57	0219800130	Prolunga carter dx	1
58	0219800150	Cofano fresa	1
59	0219800160	Prolunga carter sx	1
60	0239000600	Supporto	1
61	36100860	Motore B&S	1
61	36100450	Motore Honda GC160	1
61	36100730	Motore Robin EX17	1
62	0227500910	Spessore	1
64	0200100710	Vite TE M6x14	1