TAV.391/1 GRUPPO STEGOLA E COFANO BL 350 BENASSI®

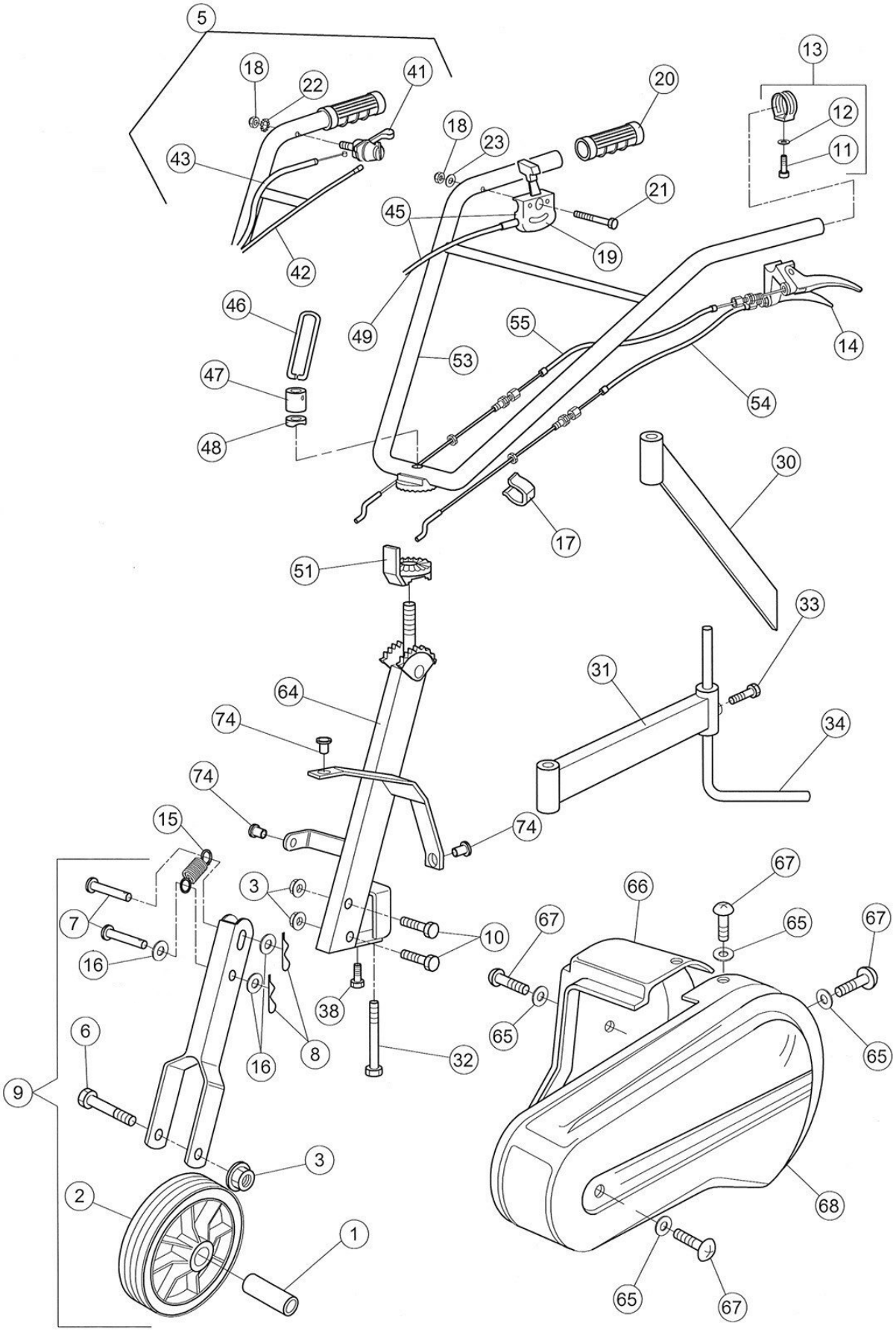

TAV.391/1 GRUPPO STEGOLA E COFANO BL 350 BENASSI®

POS.	CODICE	DESCRIZIONE	Q.TA'
1	0220000010	Boccola	1
2	0220000020	Ruotino D.175	1
2	0220000022	Ruotino D.200	1
3	0220010370	Dado c/rondella	3
6	0220000060	Vite TE M10X80	1
7	0226600070	Perno c/testa	2
8	0228000280	Copiglia speciale	2
9	97066100	Ruot. di Trasfe. s/molla	1
9	97066300	Ruot. di Trasfe. c/molla	1
10	0207900100	Vite TE M10X45	2
11	0201400780	Vite TE 6X25	1
12	0202500220	Rondella d.6	1
13	0239100130	Fascetta c/vite	1
14	0239110140	Leva doppia c/blocco	1
15	0240400090	Molla	1
16	0222800250	Rondella Ø10x30	3
17	0215300140	Fascetta d.26	2
18	0200300120	Dado cieco M6 h12	1
19	0201500050	Manettino acc.	1
20	0226600200	Manopola d.25	2
21	0228100280	Vite TCEI M6X45	1
31	0220000310	Braccio per sperone	1
32	0220000320	Vite M12x90	1
33	0200600120	Vite TE M10X25	1
34	0217500320	Sperone registrabile	1
36	0220000360	Dado autobl. M12 alto	1
38	0200600340	Vite TE M10X20	1
41	0209700030	Manettino acc. H/R	1
42	0226600420	Filo stop H/R	1
43	0226600430	Filo acceleratore H	1
45	0222200830	Manettino cpl B&S	1
46	0200300060	Molla a leva	1
47	0200300050	Boccola	1
48	0200300040	Rondella per stegola	1
49	0219610310	Filo acceleratore B&S	1
51	0200300030	Settore	1
53	0239100530	Stegola registrabile	1
54	0239110540	Filo inn/dis. M.A.	1
55	0239110550	Filo inn/dis. R.M.	1
64	0239100640	Supporto manubrio	1
65	0200600490	Rondella d.6X18	4
66	0228000450	Cofano dx c/ B&S	1
66	0228000451	Cofano dx c/ H/R	1
67	0219800170	Vite M6X20	4
68	0228000460	Cofano copricinghia sx	1

POS.	CODICE	DESCRIZIONE	Q.TA'
74	0239600610	Inserto filettato	4