TAV. N.412 GRUPPO MOTORE, TRASM. E FRESE BL 300/304

BENASSI

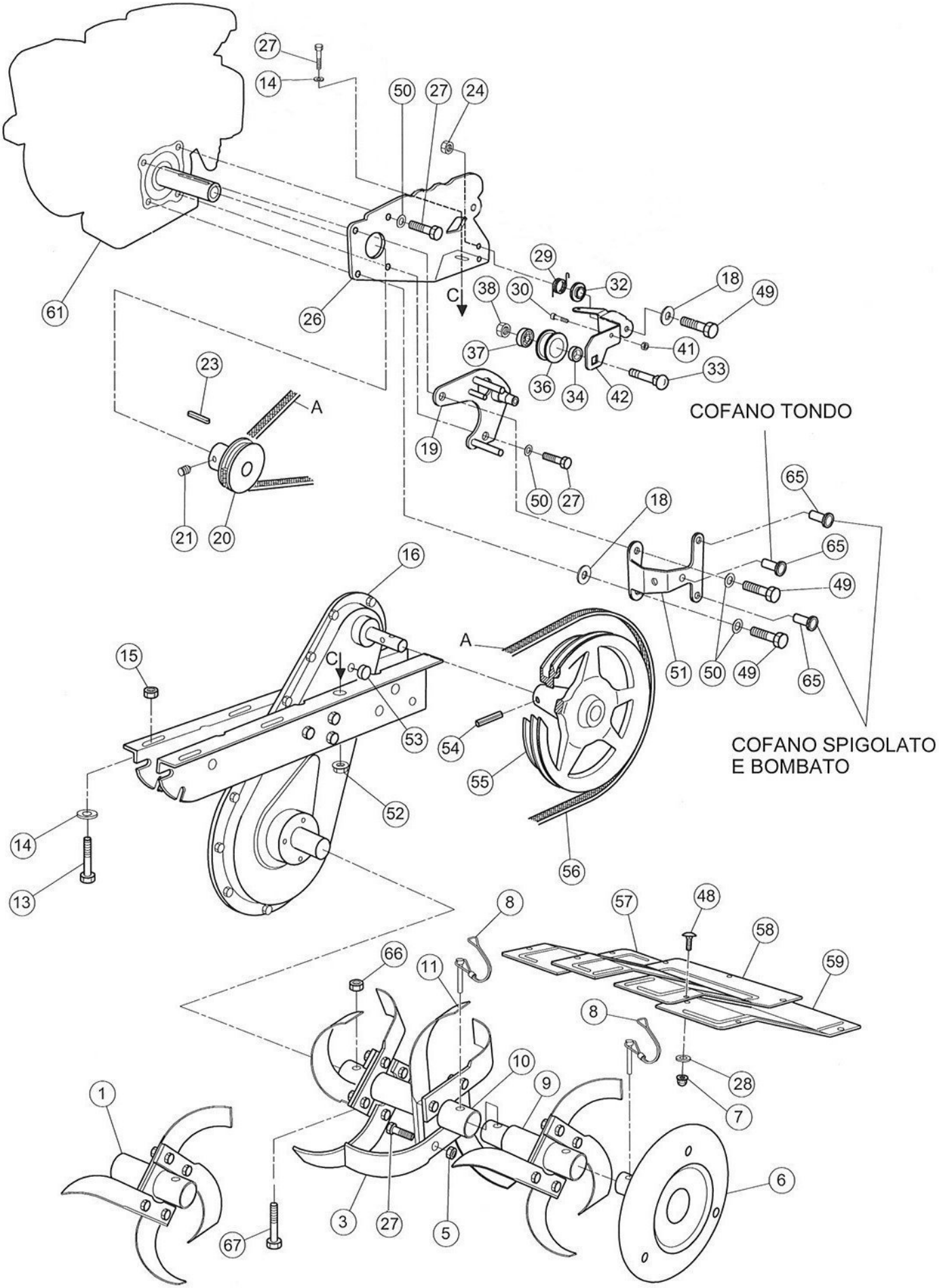

TAV. N.412 GRUPPO MOTORE, TRASM. E FRESE BL 300/304

BENASSI®

POS.	CODICE	DESCRIZIONE	Q.TA'
1	0219800010	Mozzo porta lame	2
3	0219900390	Lama orientale sx	8/12
5	0200100060	Dado M8 h6,5	16/24
6	0239000070	Disco laterale fresa	2
7	0239000070	Dado autobl. flang. M6	1
8	0233600230	Spinotto Ø8mm L=45	4/6
9	0219800320	Mozzo 2° pos. fresa	2
10	0219800311	Mozzo porta lame interno	2
11	0219900370	Lama orientale dx	8/12
13	0200900290	Vite TE M8x40	4
14	0200300170	Rondella comune Ø8x24	5
15	0239000150	Dado autobl. flang. M8	4
16	0226540020	Premontaggio telaio	1
18	0239000180	Rondella speciale	1/3
19	0239000190	Supporto	1
20	0239000200	Puleggia motrice	1
21	0220700690	Grano punta M6x8	1
23	0239000230	Chiavetta	1
24	0200200090	Dado autobl. M8 basso	1
26	0239000260	Piastra fiss. tendicinghia	1
27	0200100160	Vie TE M8x20	19/27
27	0206600810	Vite TE 5/16-3/4 UNF (B)	2
28	0200100070	Rondella bis. Ø8	6
29	0239000290	Molla per tendic. M.A.	1
30	0103600690	Vite TCEI M6x12	1
32	0239000320	Distanziale per tendicin.	1
33	0239000330	Vite TTQST M10x30	1
34	0239000340	Boccola	1
36	0219800270	Puleggia tendicinghia	1
37	0219800260	Cuscinetto 6300/2RS	1
38	0200600140	Dado M10	1
41	0225500130	Dado con rondella M6	1
42	0239000420	Supp. tendicin. M.A.	1
43	0227500580	Cuscinetto 6201/2RS	1
48	0239000480	Vite TTQST M6x16	6
49	0200200180	Vite TE M8x25	1/3
49	0227700880	Vite TE 5/16-1" UNF	2
50	0200300160	Rondella grower Ø8	4
51	0239000510	Supporto cofano	1
52	0222700120	Dado c/rondella M8	1
53	0227900780	Tappo Ø14	2
54	0219800072	Spina elastica 6x36 spirol	1
55	0239000550	Puleggia doppia	1
56	0239000560	Cinghia M.A.	1
57	0219800130	Prolunga carter dx	1
58	0219800150	Cofano centrale fresa	1

POS.	CODICE	DESCRIZIONE	Q.TA'
59	0219800160	Prolunga carter sx	1
60	0239000600	Supp. tendicin. R.M.	1
61	36100860	Motore B&S 5,5 hp	1
61	36100450	Motore Honda GC160	1
61	36100830	Motore Robin SP170	1
65	0239600610	Inserto filettato	1/2
66	0200600580	Dado autobl. M8	1
67	0226430030	Vite TE 8x50	1