TAV. N.407 GRUPPO MOTORE, TRASM. E FRESE BL 304 BENASSI®

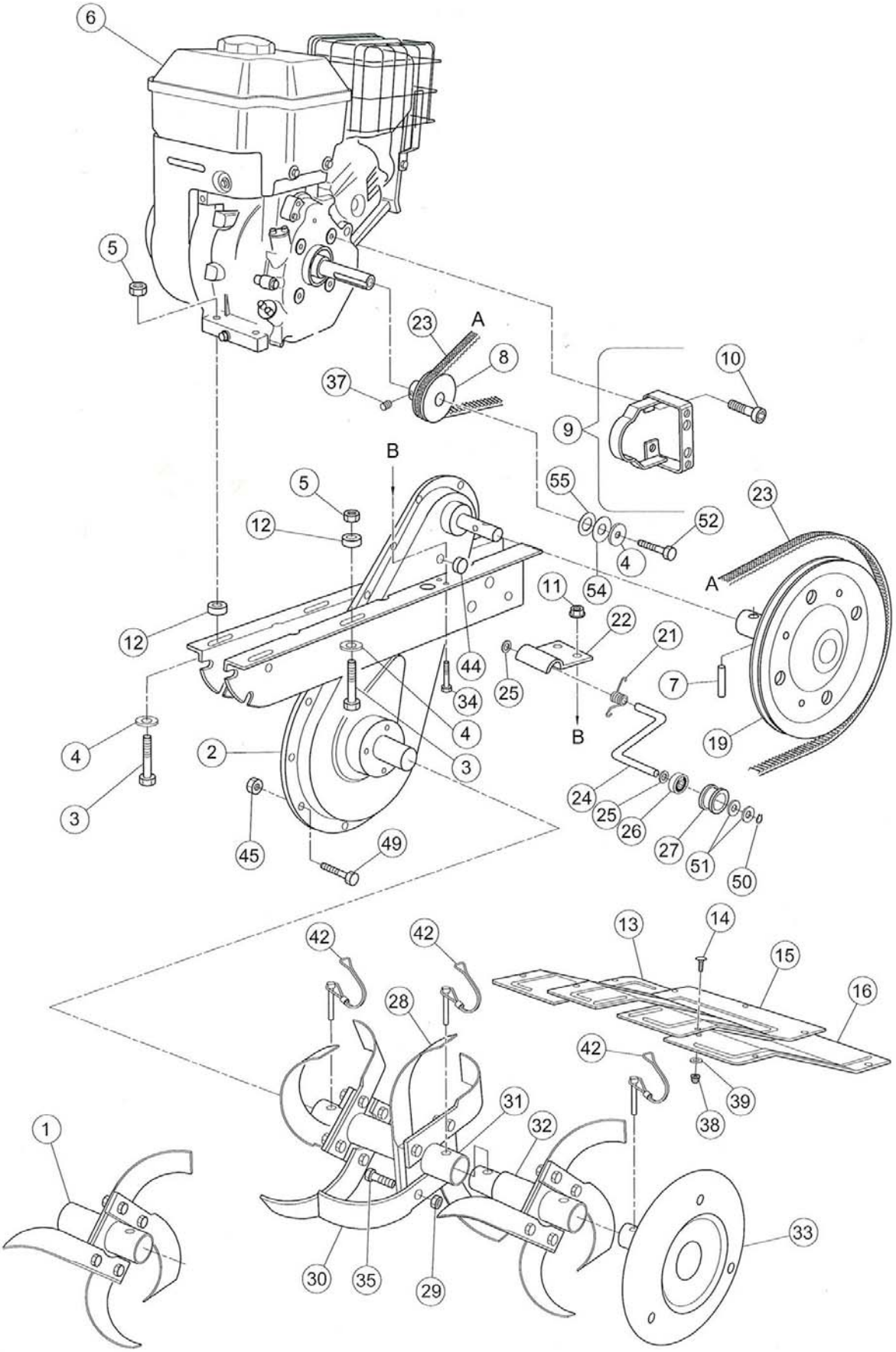

TAV. N.407 GRUPPO MOTORE, TRASM. E FRESE BL 304 BENASSI®

POS.	CODICE	DESCRIZIONE	Q.TA'
1	0219800010	Mozzo porta lame	2
2	0226540020	Telaio imbullonato	1
3	0226430030	Vite	4
4	0200300170	Rondella	5
5	0200600580	Dado	4
6	36100860	Motore B&S Series 800	1
7	0219800072	Spina elastica	1
8	0219800080	Puleggia c/foro d.19	1
9	0219800091	Supporto cofano (spig.)	1
10	0226300100	Vite	2
11	0225500130	Dado	2
12	0219900050	Distanziale	4
13	0219800130	Prolunga carter dx	1
14	0239000480	Vite TTQST M6x16	6
15	0219800150	Cofano	1
16	0219800160	Prolunga carter sx	1
19	0226300190	Puleggia	1
21	0229500360	Molla	1
22	0229500380	Piastrina	1
23	0219800231	Cinghia	1
24	0229500350	Tendicinghia	1
25	0229500320	Anello	2
26	0219800260	Cuscinetto	1
27	0219800270	Puleggia	1
28	0219900370	Lama or. dx	8/12
29	0200100060	Dado	16/24
30	0219900390	Lama or. sx	8/12
31	0219800311	Mozzo interno	2
32	0219800320	Mozzo esterno	2
33	0219800330	Disco laterale	2
34	0200100710	Vite	2
35	0200100160	Vite	16/24
37	0220700690	Grano punta conica	2
38	0239000070	Dado autob. Flang. M.6	6
39	0200100070	Rond. bis. D.8	6
41	36100450	Mot. HONDA GC160	1
41	360100730	Motore Robin EX17	1
42	0233600230	Spina	4/6
44	0227900780	Tappo	1
45	0201400300	Dado	20
49	0239500190	Vite	20
50	0201400760	Seeger E-10	1
51	0201100340	Rondella D.10	2
52	0206600810	Vite TE 5/16-24	1

POS.	CODICE	DESCRIZIONE	Q.TA'
54	0226320540	Spessore D.18x32x3	1
55	0200700180	Spessore D. 21x30x0,8	1