TAV.406/1 GRUPPO STEGOLA E COFANO BL 304

BENASSI®

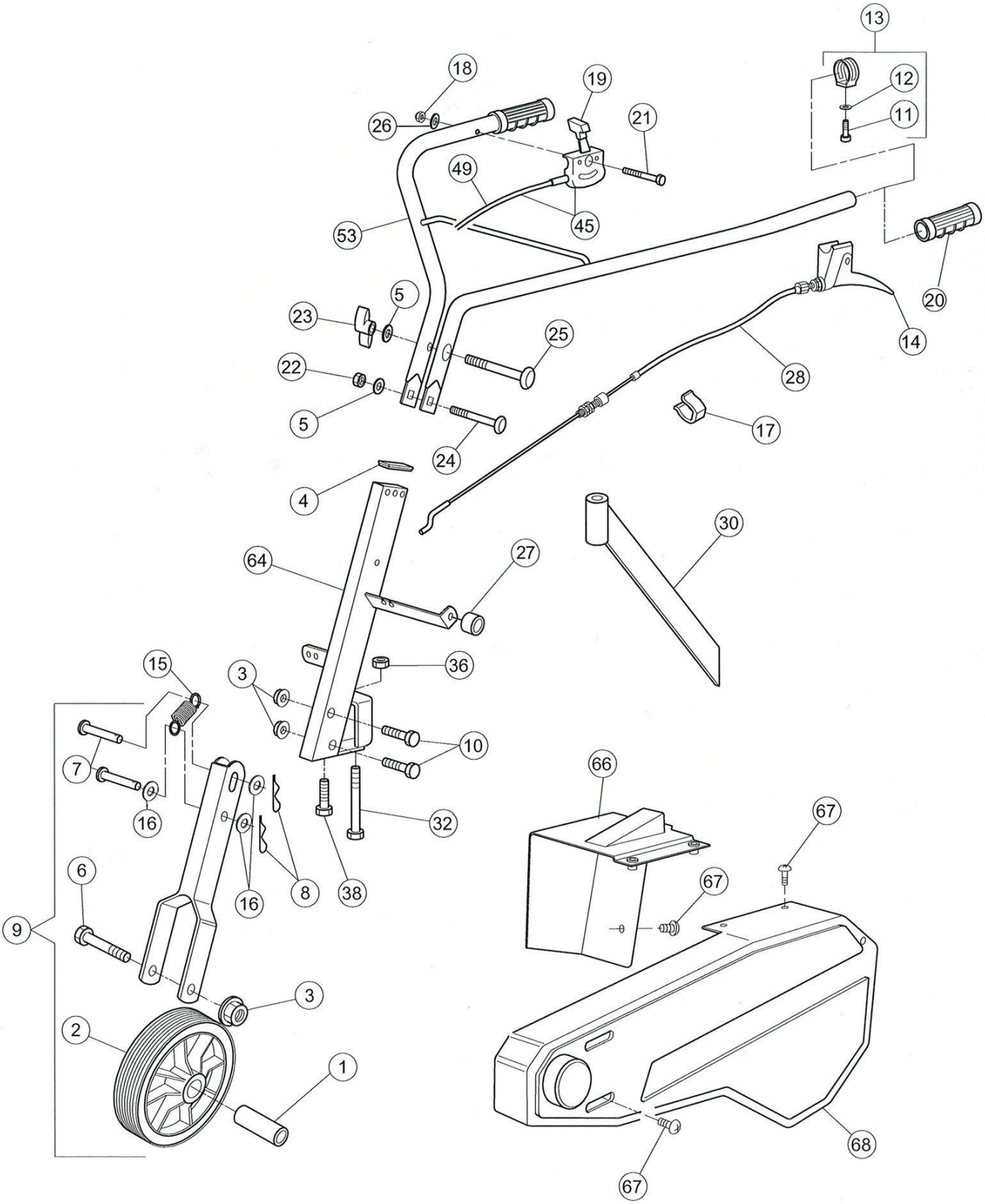

TAV.406/1 GRUPPO STEGOLA E COFANO BL 304

BENASSI®

POS	CODICE	DESCRIZIONE	Q.TA'
1	0220000010	Boccola per ruotino	1
2	0220000022	Ruotino D.200x50 Foro D.20	1
3	0220010370	Dado c/rondella M10 DIN 6923	3
6	0220000060	Vite TE M10x80 UNI 5737	1
7	0226600070	Perno c/testa x Supp. ruotino	2
8	0228000280	Copiglia speciale	2
9	97066300	Ruotino Ø200 c/supp.	1
10	0207900100	Vite TE M10x45 UNI 5737	2
11	0201400780	Vite TCEI M6x25	1
12	0202500220	Rondella growerD.6	1
13	0239100130	Fascetta in metallo c/vite	1
14	0226640260	Leva singola c/blocco	1
15	0240400090	Molla per supp. ruotino	1
16	0222800250	Rndella bisellata Ø10x30	3
17	0215300140	Fascetta fermafilo D.26	2
18	0200300120	Dado cieco M6 h12 UNI 5721	1
19	0201500050	Manettino acceleratore	1
20	0226600200	Manopola x tubo D.25	2
21	0228100280	Vite TCEI M6x45 UNI5931	1
26	0200100720	Rondella bis Ø6	1
27	0239000170	Distanziale solo B&S	1
28	0240810540	Filo inn. disin. M.A.	1
30	0229400320	Sperone a lama diritto	1
32	0220000320	Vite TE M12x90	1
33	0200600120	Vite TE M10x25	1
36	0220000360	Dado autobl. M12 alto UNI 7473	1
38	0200600340	Vite TE M10x20	1
45	0222200830	Manettino c/filo acceleratore	1
49	0219610310	Filo acceleratore B&S	1
53	0239130530	Stegola fissa s/supporto leve	1
64	0220000410	Supp. manubrio fisso	1
66	0219800180	Cofano dx (spigolato)	1
67	0219800170	Vite T.B.L. combi M6x20	6
68	0219800200	Cofano sx (spigolato)	1
80	0226200490	Vite TTQST M8x50 UNI 5732	1
81	0226900240	Vite TTQST M8X90 UNI 5732	1
82	0223600210	Tappo supp. manubrio	1
83	0200100070	Rondella bisellata D.8	2
84	0222700120	Dado flangiato M8	1
85	0221900590	Pomello fissaggio stegola	1

POS	CODICE	DESCRIZIONE	Q.TA'